NC 1040 Isla
Campana decorativa para instalación en isla de 100 cm

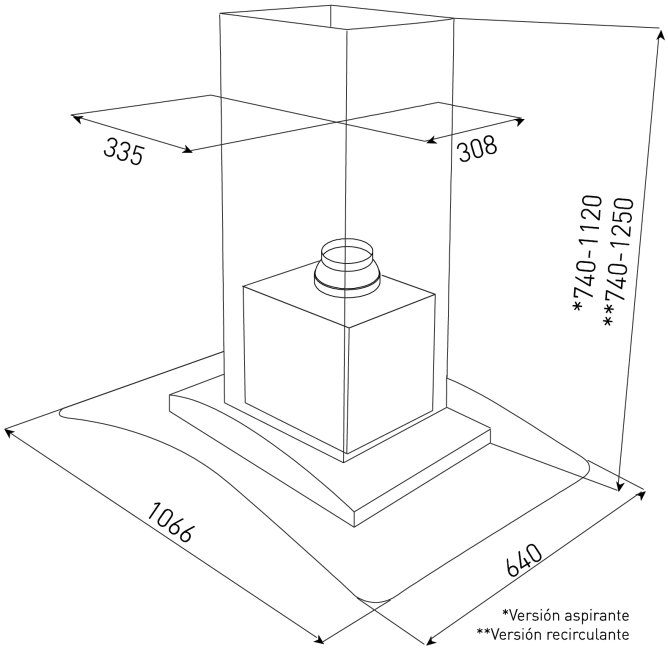

REFERENCIA

REF: 40494002 EAN: 8421152144978

CARACTERÍSTICAS

Acero inoxidable
Ala decorativa de cristal de seguridad
Panel de mandos pulsantes
Tres velocidades
Lámparas LED
Filtro profesional de acero inoxidable, lavable en lavavajillas
Motor blindado de doble turbina
Capacidad de extracción máxima: 800 m³/h
Capacidad de extracción UNE-EN-61591: 329 m³/h
Nivel sonoro: min. 42 –máx. 66 dB
Chimenea ajustable a la altura
Filtro de carbón activo para recirculación del aire
Potencia nominal máxima: 200 W
Voltaje: 110-120 V~
Frecuencia: 50/60 Hz
Peso: 29.8 kg
Dimensiones
Exterior (Extractora) (Alto/Ancho/Fondo): 740-1120/1066/640 mm
Exterior (Recirculante) (Alto/Ancho/Fondo): 740-1250/1066/640 mm

DIMENSIONES

Altura del producto (mm): 740-1120
Anchura del producto (mm): 1066
Profundidad del producto (mm): 640
Longitud del producto (mm):
Peso del producto (Kg): 29,8

ESPECIFICACIONES TÉCNICAS

Clase de eficiencia energética: -
Ruido (LwA) Velocidad mínima (dB): 42
Ruido (LwA) Velocidad máxima (dB): 66
Ruido (LwA) Velocidad de refuerzo (dB): -
Ø Salida (mm): -

COLORES

40494002 Inox