# CLC 855 GM

Cafetera empotrable de 3 funciones: café, vapor y agua caliente

Grano  Café molido

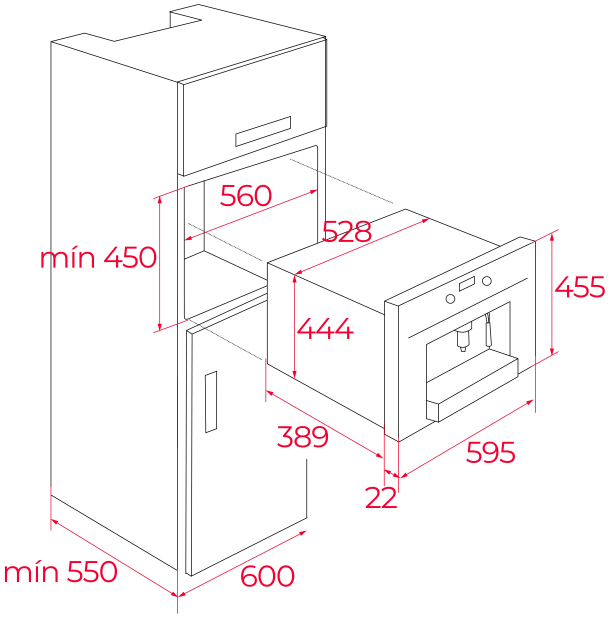


## REFERENCIA

REF: 41598031  EAN: 8421152153826

## CARACTERÍSTICAS

Cafetera automática
Capacidad para preparar 2 tazas a la vez
3 funciones: café, vapor y agua caliente
5 niveles de intensidad del café
3 niveles de temperatura
30 programas automáticos
Panel electrónico con display
Despachador para vapor y agua caliente de 15 bar
Molino de café integrado
Regulador de molido de café (13 posiciones)
Depósito de granos de café: 200 gr
Depósito para café premolido
Tanque de agua 1.8 L
Función de limpieza automática al encendido y apagado
Función automática de descalcificación
4 niveles de dureza de agua
3 niveles de cantidad de café: corto, normal y largo
Iluminación por LED
Guías telescópicas
Potencia nominal: 1350W
Voltaje: 127 V~
Frecuencia: 60 Hz
Peso: 23 kg
Dimensiones
Exterior (Alto/Ancho/Fondo): 455/595/413 mm

## DIMENSIONES

**Altura del producto (mm):** 455
**Anchura del producto (mm):** 595
**Profundidad del producto (mm):** 412
**Longitud del producto (mm):**
**Peso del producto (Kg):** 23

## ESPECIFICACIONES TÉCNICAS

Tasa de potencia (V): 127
Frecuencia (Hz): 60
Potencia nominal máxima (W): 1350

## COLORES

41598031  Cristal negro con marco