TMX 60
Campana empotrable recirculatoria Negra 60 mcs.

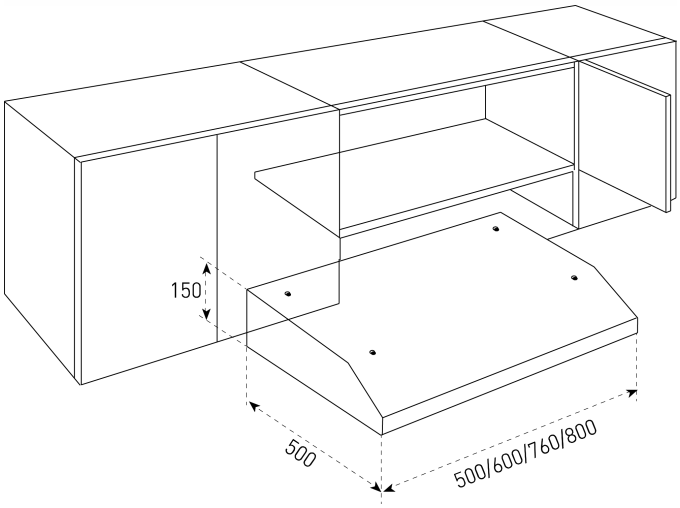

REFERENCIA

REF: 40404112 EAN: 8421152059692

CARACTERÍSTICAS

Color Negro
Panel de mandos pulsantes
Dos velocidades
Lámpara incandescente
Filtros metálicos multicapa y lavables en lavavajillas
Capacidad de extracción máxima 250 m³/h
Capacidad de extracción UNE-EN-61591 149 m³/h
Nivel sonoro min 44 – máx 66 dB
Filtro de carbón activo para recirculación del aire
Potencia nominal máxima 120 W
Voltaje 110 V
Frecuencia 60 Hz
Peso 4.2 kg

DIMENSIONES

Altura del producto (mm): 150
Anchura del producto (mm): 600
Profundidad del producto (mm): 500
Longitud del producto (mm):
Peso del producto (Kg): 4,6

ESPECIFICACIONES TÉCNICAS

Clase de eficiencia energética: -
Ruido (LwA) Velocidad mínima (dB): 44
Ruido (LwA) Velocidad máxima (dB): 66
Ruido (LwA) Velocidad de refuerzo (dB): -
Ø Salida (mm): -

COLORES

40404112 Negro

40404110 Inox