MAESTRO **EFX 32300 IH**

Parrilla vitrocerámica de inducción de 2 zonas con Touchcontrol

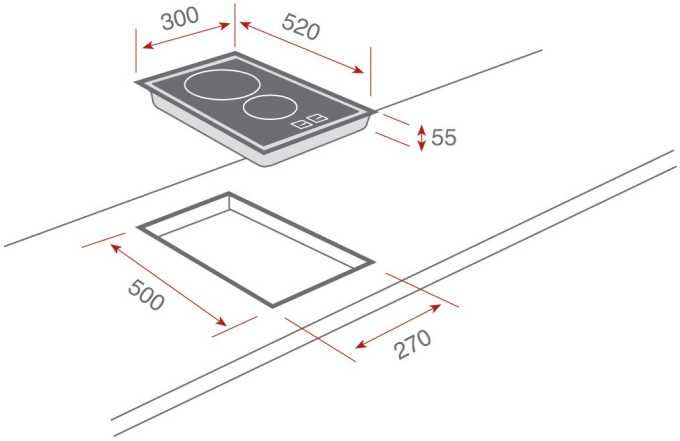

REFERENCIA

REF: 112510006 EAN: 8434778003529

CARACTERÍSTICAS

Cristal vitrocerámico Quartzium Ceran con marco de acero inoxidable
Touchcontrol con sensores acústicos
Bloqueo de seguridad
Programación del tiempo de cocción hasta 99 minutos con alarma
acústica (posibilidad de programar todas las zonas de cocción a la vez)
Función Power Plus
Detector de recipientes
Zonas de cocción:
-1 placa de inducción (Ø 210 mm): 1,500/2,000 W
-1 placa de inducción (Ø 145 mm): 1,200/1,600 W
Indicadores de calor residual
Potencia nominal máxima: 3,600 W
Voltaje: 220 V~
Frecuencia: 50-60 Hz
Peso: 4.3 kg
Dimensiones
Exterior (Alto/Ancho/Fondo): 40/305/510 mm

DIMENSIONES

Altura del producto (mm):
Anchura del producto (mm):
Profundidad del producto (mm):
Longitud del producto (mm):
Peso del producto (Kg): 4,3

ESPECIFICACIONES TÉCNICAS

Tasa de potencia (V): -
Frecuencia (Hz): -
Potencia nominal máxima (W): -

COLORES

112510006 Inox