GFH 55 Inox
Campana de Integración con motor de doble turbina de 55 cm

LED

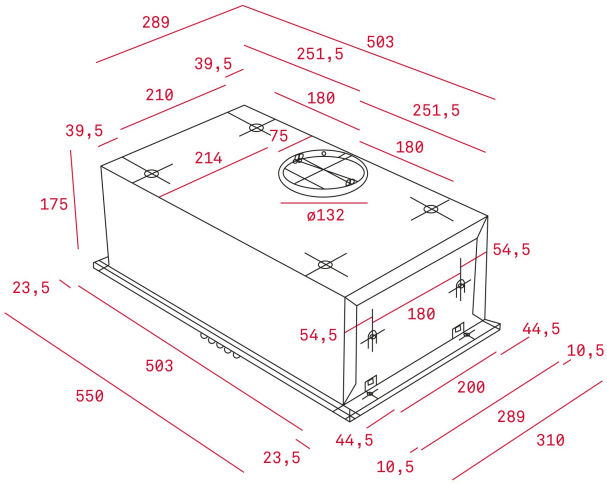

REFERENCIA

REF: 40446702 EAN: 8421152055519

CARACTERÍSTICAS

Mandos pulsantes
2 lámparas halógenas
Motor de doble turbina
Tres velocidades
Válvula antirretorno
Piloto indicativo de funcionamiento
Filtros metálicos
Integrable en muebles de cocina
Capacidades de extracción(*): min. 223 m3/h – máx. 329 m3/h
Potencia sonora(*): min. 62 dBA – máx. 69 dBA
Posibilidad de funcionamiento en recirculación (filtro C3C)
Clasificación energética: E
(*) Reglamento Delegado (UE) n.º 65/2014 de la comisión de 1 de octubre de 2013.

DIMENSIONES

Altura del producto (mm): 175
Anchura del producto (mm): 550
Profundidad del producto (mm): 310
Longitud del producto (mm):
Peso del producto (Kg): 5,2

ESPECIFICACIONES TÉCNICAS

Clase de eficiencia energética: -
Ruido (LwA) Velocidad mínima (dB): 62
Ruido (LwA) Velocidad máxima (dB): 69
Ruido (LwA) Velocidad de refuerzo (dB): -
Ø Salida (mm): -

COLORES

40446702 Inox