Square 50.40 TG W
Fregadero Submontar Tegranite+

200mm | Colour Intensity | Easy Clean | Food safe | Resistencia

REFERENCIA

REF: 115230024 EAN: 8434778007411

CARACTERÍSTICAS

Tegranite+ (80% cuarzo)
Color: Blanco resistente a decoloración
Acabado no poroso muy fácil de limpiar que impide la proliferación de bacterias
Superficie de alta resistencia a impactos, choques térmicos y altas temperaturas
Instalación: Submontar
Ancho de la base: > 60 cm
Desagüe: 3 ½’’
Incluye:
-Contracanasta con rebosadero decorativo
-Sifón / Cespol
-Grapas para instalación
Peso: 8.1 kg
Dimensiones
Exterior (Largo/Ancho): 540 x 440 mm
Cubeta (Largo/Ancho/Profundo): 500 x 400 x 200 mm

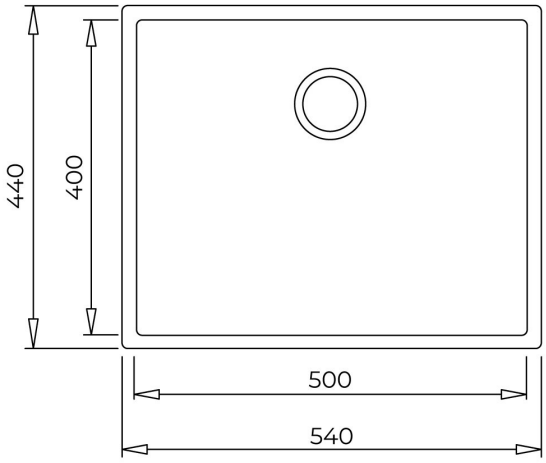

DIMENSIONES

Altura del producto (mm):
Anchura del producto (mm): 440
Profundidad del producto (mm): 200
Longitud del producto (mm): 540
Peso del producto (Kg): 8,17

COLORES

115230024	Blanco Artico
115230021	Negro
115230021	Stone Grey