IN 915
Grifo de cocina IN-915 monomando con caño alto giratorio

Anti-Scale Aerator

Easy_Quick

Eco

Swivel Spout

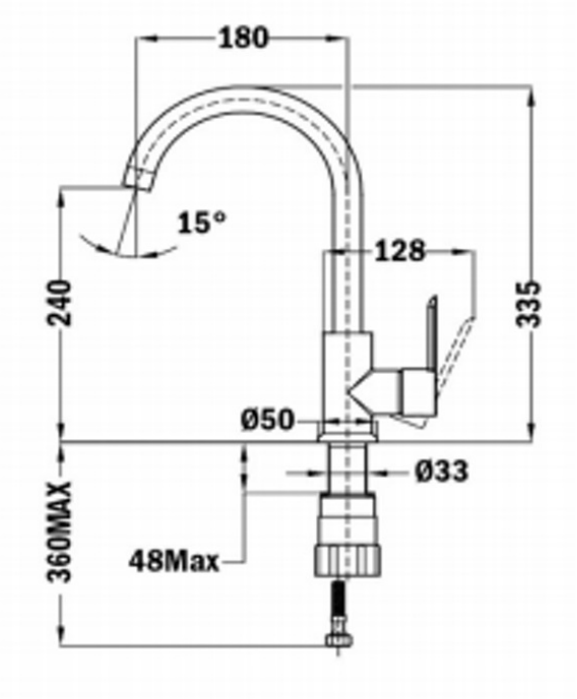

REFERENCIA

REF: 539150280 EAN: 8413509218418

CARACTERÍSTICAS

Acabado: Cromo extreme glow
Caño giratorio
Aireador anti-cal
Maneral con 1 función: chorro
Mangueras flexibles de alimentación incluidas
Cartucho cerámico de gran duración
Presión de funcionamiento: 1 – 10 bar (kg/cm2)
Presión de funcionamiento recomendada: 2 -5 bar (kg/cm2)
Temperatura recomendada del agua caliente: 45 ˚C – 65 ˚C
Temperatura máxima del agua caliente: 90˚C
Peso neto: 1.7 kg

DIMENSIONES

Altura del producto (mm): 335
Anchura del producto (mm):
Profundidad del producto (mm):
Longitud del producto (mm):
Peso del producto (Kg): 1

COLORES

539150280 Cromo