MAESTRO **HLB 760 G**

Horno a Gas con Grill Eléctrico Multifunción con Convección

Incluye The SteamBox

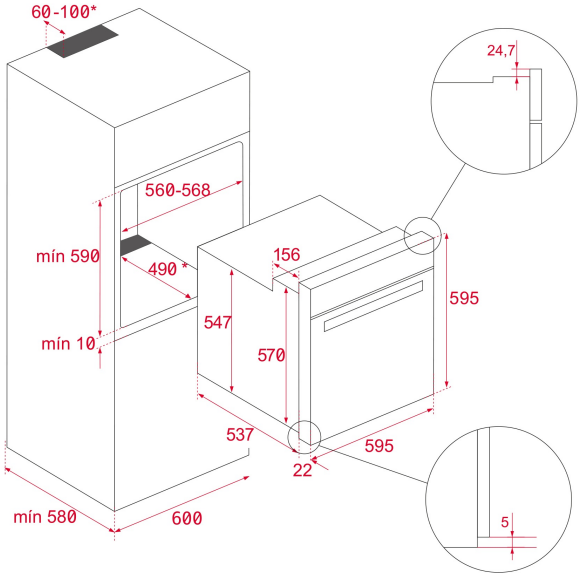

REFERENCIA

REF: 111030000 EAN: 8434778000122

CARACTERÍSTICAS

Cristal negro y marco en acero inoxidable con antihuella
5 funciones de cocinado + Steambox (cocinar al vapor)
Capacidad: 65L/71L (neto/bruto)
Perillas de control
Display touch control
Timer digital
Grill eléctrico: 1,567 W
Iluminación halógena en el interior
Puerta de doble cristal
Ventilación tangencial
Seguridad por termopar integrada en el quemador
Termostato para control de temperatura
Encendido electrónico integrado en la perilla
Quemador de gas:
1 quemador: 2,350 W (8,460 BTU)
Tipos de gas: LP (butano/propano) o natural
Esmalte interior CrystalClean®
Guías cromadas con tope antivuelco con cinco alturas de cocinado
Parrilla cromada reforzada
Bandeja profunda con esmalte CrystalClean®
Bandeja Steambox (cocinar al vapor)
Potencia nominal máxima (gas): 2,350 W (8,460 kJ/h)
Potencia nominal máxima (eléctrica): 1,634 W (12,9 A)
Voltaje: 127 V~
Frecuencia: 50/60 Hz
Peso: 35 kg
Dimensiones
Cavidad (Alto/Ancho/Fondo): 342/475/402 mm
Exterior (Alto/Ancho/Fondo): 595/595/565 mm

DIMENSIONES

Altura del producto (mm): 595
Anchura del producto (mm): 595
Profundidad del producto (mm): 543+22
Longitud del producto (mm):
Peso del producto (Kg): 41

ESPECIFICACIONES TÉCNICAS

Clase de eficiencia energética: A+
Tasa de potencia (V): 127
Frecuencia (Hz): 50/60
Potencia nominal máxima (W): 1470

COLORES

111030000 Cristal negro con marco