GSC 64320 WBA
WONDER - Parrilla de cocción a gas de 58 cm x 50 cm con 4 quemadores de alta eficiencia

Autoencendido integrado

Seguridad por Termopar integrada

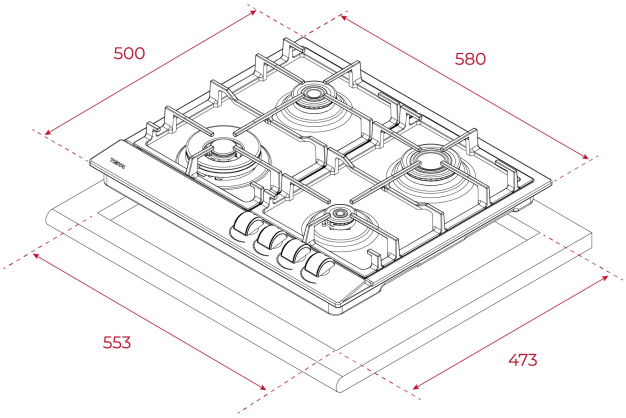

REFERENCIA

REF: 112610056 EAN: 8434778021523

CARACTERÍSTICAS

Acero inoxidable.
Parrillas de hierro fundido.
Tapas de quemadores de hierro fundido.
Perillas ergonómicas frontales WISH.
Encendido electrónico integrado en cada perilla.
Quemadores de alta eficiencia a gas:
-1 quemador doble flama: 4,000 W (13,648 BTU)
-1 quemador rápido: 2,800 W (9,553 BTU)
-1 quemadores semi rápidos: 1,750 W (5,971 BTU)
-1 quemador auxiliar: 1,000 W (3,412 BTU)
Tipos de gas: LP (butano/propano) o natural.
Potencia nominal máxima: 9,550 W (32,584 BTU).
Voltaje: 127 V~
Frecuencia: 60 Hz.
Peso: 8.75 kg.
Dimensiones: Exterior (Alto/Ancho/Fondo): 85/580/500 mm

DIMENSIONES

Altura del producto (mm): 85
Anchura del producto (mm): 580
Profundidad del producto (mm): 500
Longitud del producto (mm):
Peso del producto (Kg): 8,75

ESPECIFICACIONES TÉCNICAS

Tasa de potencia (V): 110
Frecuencia (Hz): 50/60
Potencia nominal máxima (W): 9550

COLORES

112610056 Inox

EFICIENCIA ENERGÉTICA

Consumo de energía en modo standby (W): -
Tiempo para alcanzar el modo standby (min): -