MAESTRO **HLB 85-G1 P BM MaestroPizza**

Horno MaestroPizza Infinity G1. Edición especial diseñada por Italdesign Giugiaro

Capacidad de 70L | DualClean | HydroClean | SoftClose

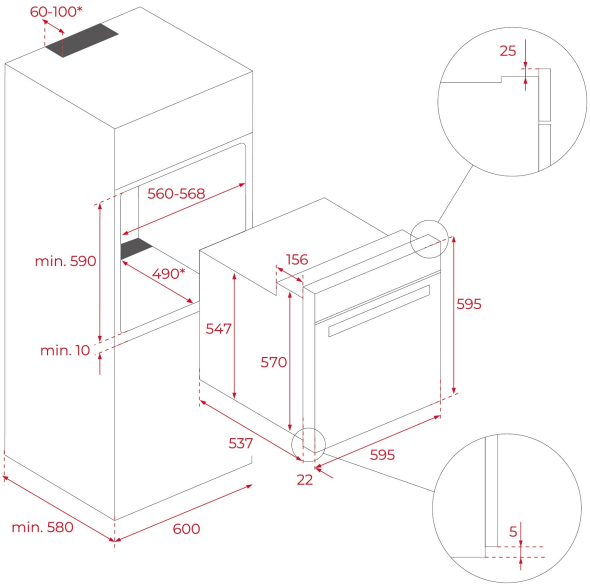

REFERENCIA

REF: 111000060 EAN: 8434778022490

CARACTERÍSTICAS

Edición especial Infinity G1
Diseñado en Italia por Italdesign Giugiaro
Horno multifunción
Función especial para Pizzas 340º
Acabado exclusivo en negro mate
8 funciones de cocinado
Función pirólisis y sistema de limpieza por vapor HydroClean
Control digital con botones
5 niveles de cocinado
Sistema de puerta fría con cuatro cristales de seguridad
Desconexión de seguridad automática
Sistema SoftClose
Sistema de seguridad para niños
Incluye bandeja profunda y bandeja esmaltada
Incluye piedra especial para pizza
Capacidad bruta/neta: 71/70 litros

DIMENSIONES

Altura del producto (mm): 595
Anchura del producto (mm): 595
Profundidad del producto (mm): 537+22
Longitud del producto (mm):
Peso del producto (Kg): 42

ESPECIFICACIONES TÉCNICAS

Clase de eficiencia energética: A+
Tasa de potencia (V): 220/240
Frecuencia (Hz): 50/60
Potencia nominal máxima (W): 3552

COLORES

111000060 Negro mate