BE 2C D 940 (TU 37.20) Fregadero de Submontar

Garantía de por vida

Antiséptico

DESCRIPCIÓN	Fregadero de Submontar
GAMA	Total
COLORES	
REFERENCIA	REF. 10125085 EAN. 8421152039175

BE 2C D 940 (TU 37.20)

CARACTERÍSTICAS

Acero inoxidable
Acabado: Pulido
Instalación: Submontar
Ancho de la base: > 100 cm
Desagüe: 3 ½’’
Calibre: 17
Incluye
-Contracanastas
-Grapas para instalación
Peso: 4.42 kg
Dimensiones
Exterior (Largo/Ancho): 941 x 530 mm (37” x 20”)
Cubeta (Largo/Ancho/Profundo): 421 x 466 x 250 mm

BE 2C D 940 (TU 37.20)

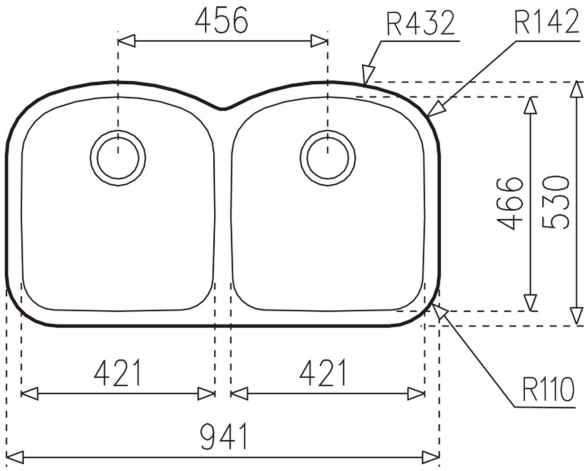

DIMENSIONES

Altura del producto (mm):
Anchura del producto (mm): 530
Profundidad del producto (mm): 250
Longitud del producto (mm): 941
Peso del producto (Kg): 7,82

ESPECIFICACIONES TÉCNICAS

CUBETA PRINCIPAL	**Longitud de la cubeta principal:** 421 **Anchura de la cubeta principal:** 466 **Profundidad de la cubeta principal:** 250
OTRAS CARACTERÍSTICAS	**Material:** Acero inoxidable **Tipo de instalación:** Submontar **Tipo de orificio de válvula:** 3½"
OTROS	**Base (cm):** 100
CUBETA SECUNDARIA	**Longitud de la cubeta secundaria:** 421 **Anchura de la cubeta secundaria:** 466 **Profundidad de la cubeta secundaria:** 250
DISPOSICIÓN DEL	**Cubetas:** 2

FREGADERO	**Escurridor:** 0
ACCESORIOS	**Insonorización:** Sí **Clips de instalación:** Sí