CLC 85 Infinity G1

Cafetera Empotrable con capacidad para preparar 2 tazas a la vez de 455x595x413 mm





Grano



Café molido

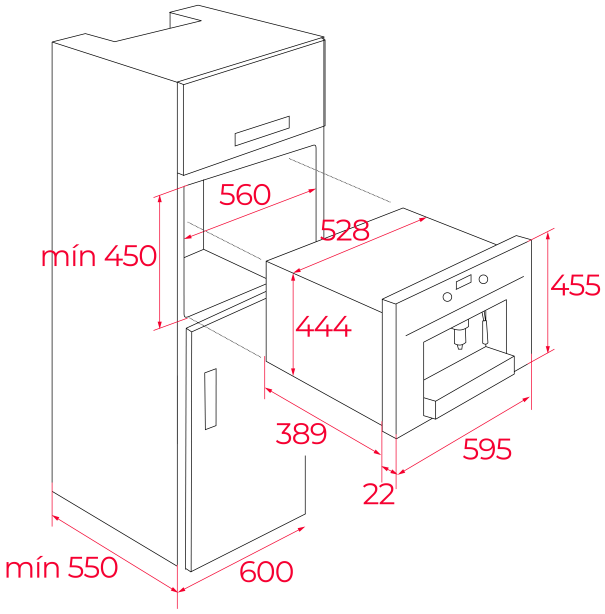

REFERENCIA

REF: 111630008 **EAN:** 8434778028874

DIMENSIONES

Altura del producto (mm): 455
Anchura del producto (mm): 595
Profundidad del producto (mm): 412
Longitud del producto (mm):
Peso del producto (Kg): 23

ESPECIFICACIONES TÉCNICAS

Tasa de potencia (V): 127
Frecuencia (Hz): 60
Potencia nominal máxima (W): 1350

COLORES

111630008 Negro mate