UNI 9331





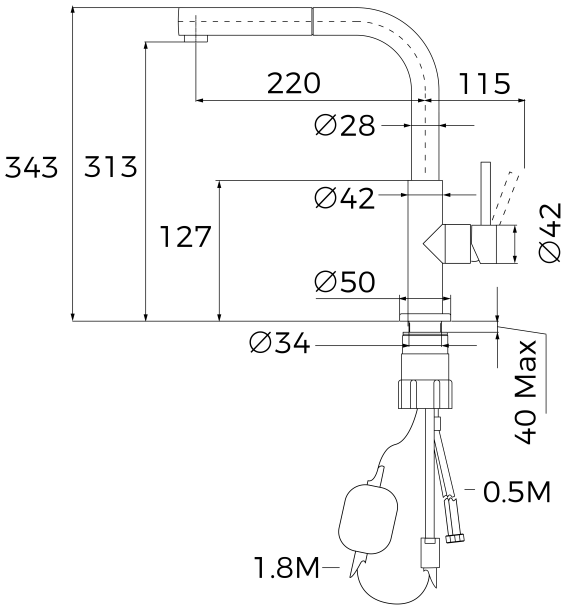

REFERENCIA

REF: 116020022 **EAN:** 8434778033830

CARACTERÍSTICAS

Monomando fregadero de caño alto
Fabricado en acero inoxidable de alta calidad (AISI 304)
Caño giratorio 360º
Maneral extraíble 1 función, chorro normal
Manguera flexible extra resistente
Aireador Eco anti-calcáreo con limitador de caudal 5 l/min
Cartucho Eco (C3) de apertura en frío, ahorro de agua y energía
Cartucho de discos cerámicos de alta resistencia y movimientos más suaves
Sistema de instalación muy fácil y rápida EasyQuick
Latiguillos de alta resistencia 3/8" con adaptadores a 1/2" incluidos

DIMENSIONES

Altura del producto (mm): 343
Anchura del producto (mm):
Profundidad del producto (mm):
Longitud del producto (mm):
Peso del producto (Kg): 2,8

COLORES

116020022 Inox
116020023 Negro