DM 33.22 2C 9"
Fregadero Dual Mount

Antiséptico

Garantía de por vida

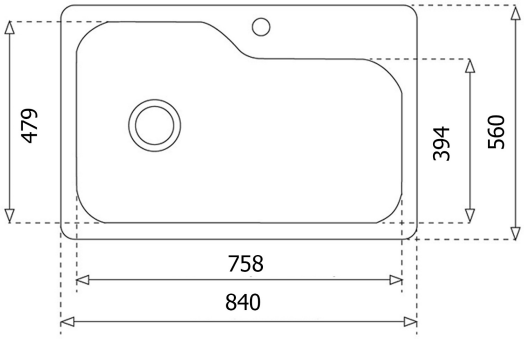

REFERENCIA

REF: 08741112 EAN: 606896874048

CARACTERÍSTICAS

"Acero inoxidable
Acabado: Pulido
Instalación: Dual mount (Empotrar/Submontar)
Ancho de la base: > 90 cm
Desagüe: 3 ½''
1 Agujero para grifería
Calibre: 19
Incluye:
-Contracanastas TKM
Peso: 5.9 kg
Dimensiones
Exterior (Largo/Alto): 840 x 560 mm (33'' x 22'')
Cubeta (Largo/Ancho/Profundo): 435 x 479 x 228 mm
Cubeta Auxiliar (Largo/Ancho/Profundo): 285 x 415 x 204 mm"

DIMENSIONES

Altura del producto (mm):
Anchura del producto (mm): 560
Profundidad del producto (mm): 228
Longitud del producto (mm): 840
Peso del producto (Kg): 6,3

COLORES

08741112 Inox