TOTAL **Stylo 1C 1E I 1Ø CR**

Fregadero izquierda encastrado y reversible de cubeta y escurridor en 45 cm

Antiséptico

Garantía de por vida

REFERENCIA

REF: 11107021 EAN: 8421152705773

CARACTERÍSTICAS

Fregadero de cubeta y escurridor
Acero inoxidable 18/10
Válvula canasta 3 ½”
Profundidad de la cubeta 170 mm
Mueble de 45 cm

DIMENSIONES

Altura del producto (mm):
Anchura del producto (mm): 485
Profundidad del producto (mm): 170
Longitud del producto (mm): 830
Peso del producto (Kg): 3,06
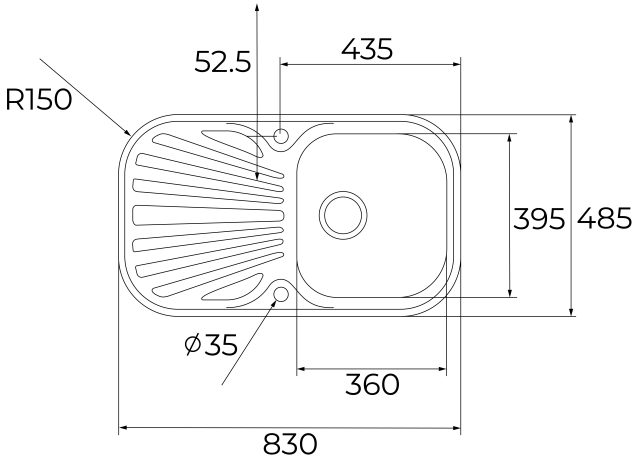
COLORES