Universe 80 T-XP 2B 1D
Fregadero de Empotre

Antiséptico

Garantía de por vida

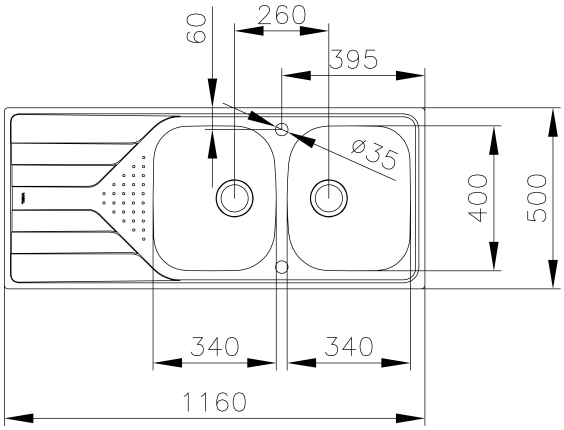

REFERENCIA

REF: 115170002 EAN: 8434778015140

CARACTERÍSTICAS

Acero inoxidable
Acabado: Pulido
Instalación: Empotrar
Ancho de la base: > 80 cm
Desagüe: 3 ½'' con rebosadero
1 Agujero para grifería
Calibre: 22
Reversible
Incluye:
-Grapas de instalación
-Contra canastas TKM C-R
Peso: 4.6 kg
Dimensiones
Exterior (Largo/Ancho): 1160 x 500 mm
Cubetas (Largo/Ancho/Profundo): 340 x 400 x 160 mm

DIMENSIONES

Altura del producto (mm):
Anchura del producto (mm): 500
Profundidad del producto (mm):
Longitud del producto (mm): 1160
Peso del producto (Kg): 4,62

COLORES

115170002 Inox