MAESTRO **MaestroPizza HLB 8510 P**

Horno Pirolítico MaestroPizza con función especial para Pizza 340ºC

Capacidad de 70L | DualClean | HydroClean | SurroundTemp | SoftClose

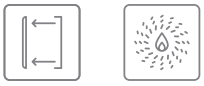

Guía telescópica Plus Extension | Pirólisis

REFERENCIA

REF: 111000046 EAN: 8434778017489

CARACTERÍSTICAS

Horno MaestroPizza
Grill 340ºC extra potente
Bandeja de piedra especial para pizzas
Espátula de pizza de acero inoxidable
Función Pirólisis y sistema de limpieza HydroClean® PRO
Multifunción SurroundTemp – 8 funciones de cocinado
Sistema SoftClose
Capacidad bruta/neta: 71/70 litros
Clase energética A+: menos 20% de consumo
Programador táctil
Guías telescópicas Easy Slide
Función precalentamiento express
Puerta de cuatro cristales
Bandeja profunda, bandeja esmaltada y parrilla
Bloqueo seguridad niños

DIMENSIONES

Altura del producto (mm): 595
Anchura del producto (mm): 595
Profundidad del producto (mm): 537+22
Longitud del producto (mm):
Peso del producto (Kg): 34

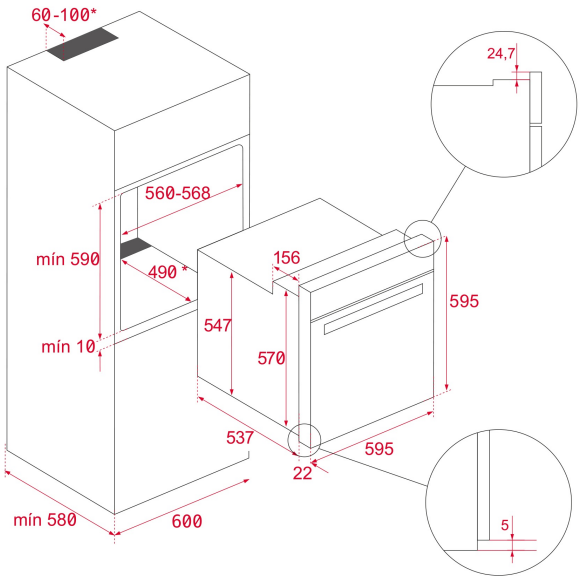

ESPECIFICACIONES TÉCNICAS

Clase de eficiencia energética: A+
Tasa de potencia (V): 220-240
Frecuencia (Hz): 50/60
Potencia nominal máxima (W): 3552

COLORES

111000046 Cristal negro