Square 760 TG SG
Fregadero Submontar Tegranite+

200mm | Colour Intensity | Easy Clean | Food safe | Resistencia

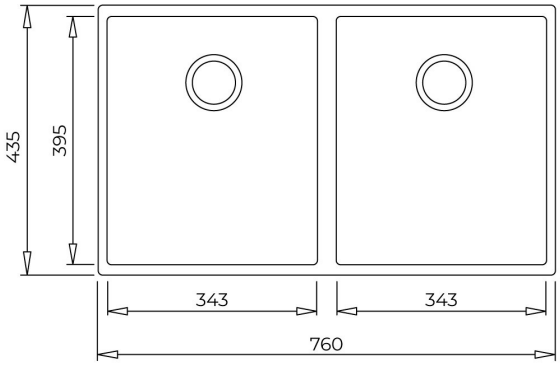

REFERENCIA

REF: 115260025 EAN: 8434778007237

CARACTERÍSTICAS

Tegranite+ (80% cuarzo)
Color: StoneGray
Acabado no poroso muy fácil de limpiar que impide la proliferación de baterías
Superficie de alta resistencia a impactos, choques térmicos y altas temperaturas
Instalación: Submontar
Ancho de la base: > 80 cm
Desagüe: 3 ½’’
Incluye:
-Contracanasta con rebosadero decorativo
-Sifón / Cespol
-Grapas para instalación
Peso: 10.8 kg
Dimensiones
Exterior (Largo/Ancho): 760 x 435 mm
Cubeta (Largo/Ancho/Profundo): 343 x 395 x 200 mm

DIMENSIONES

Altura del producto (mm):
Anchura del producto (mm): 435
Profundidad del producto (mm): 200
Longitud del producto (mm): 760
Peso del producto (Kg): 10,89

COLORES

115260025	Stone Grey
115260028	Negro
115260028	Blanco Artico