FOT 995 SG
Grifo de cocina

REFERENCIA

REF: 116030046 EAN: 8434778012828

CARACTERÍSTICAS

Acabado: Cromo + Stonegray
Caño giratorio
Aireador anti-cal
Mangueras flexibles de alimentación incluidas
Cartucho cerámico de gran duración
Presión de funcionamiento: 1 – 10 bar (kg/cm2)
Presión de funcionamiento recomendada: 2 -5 bar (kg/cm2)
Temperatura recomendada del agua caliente: 45 ˚C – 65 ˚C
Temperatura máxima del agua caliente: 90˚C
Peso neto: 1.7 kg

Anti-Scale Aerator | Saving Water | Easy_Quick | Swivel Spout

DIMENSIONES

Altura del producto (mm):
Anchura del producto (mm):
Profundidad del producto (mm):
Longitud del producto (mm):
Peso del producto (Kg): 0,95

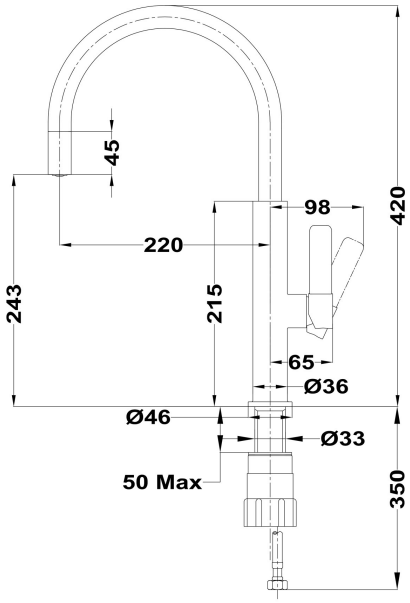

COLORES

116030046 Stone Grey