NC 970 CT Campana decorativa para instalación en pared de 90 cm

DESCRIPCIÓN	Campana decorativa para instalación en pared de 90 cm
GAMA	Maestro
COLORES	
REFERENCIA	REF. 40489600 EAN. 8421152141410

NC 970 CT

CARACTERÍSTICAS

Acero Inoxidable
Ala decorativa de cristal de seguridad
Panel touch control
Tres velocidades + intensiva
Programación del tiempo de aspiración
Lámparas LED
Filtro profesional de acero inoxidable, lavable en lavavajillas
Motor blindado de doble turbina
Capacidad de extracción máxima: 1,200 m^3/h
Capacidad de extracción UNE-EN-61591: 575 m^3/h
Nivel sonoro: min. 48 –máx. 69 dB
Chimenea ajustable a la altura
Filtro de carbón activo para recirculación del aire
Potencia nominal máxima: 250 W
Voltaje: 110-127 V~
Frecuencia: 50/60 Hz
Peso: 18.5 kg
Dimensiones
Exterior (Extractora) (Alto/Ancho/Fondo): 594-914/914/500 mm
Exterior (Recirculante) (Alto/Ancho/Fondo): 694-1014/914/500 mm

NC 970 CT

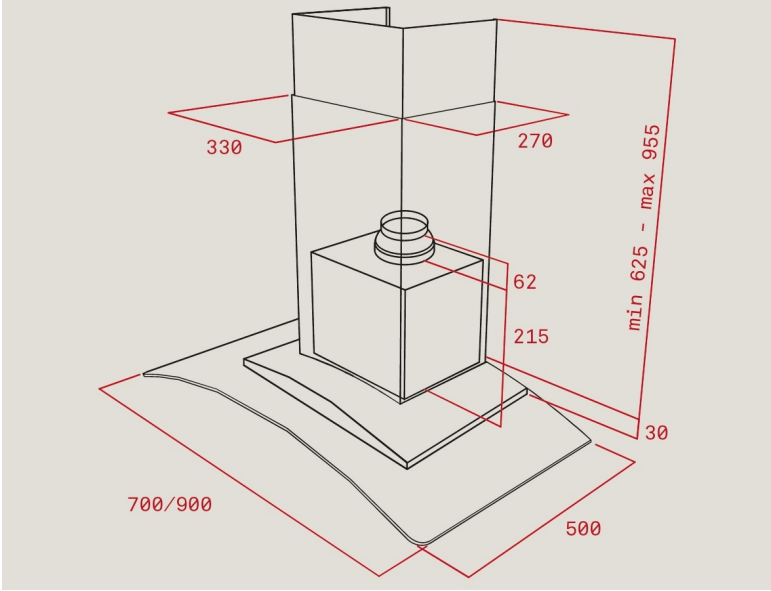

DIMENSIONES

Altura del producto (mm): 594-914
Anchura del producto (mm): 914
Profundidad del producto (mm): 500
Longitud del producto (mm):
Peso del producto (Kg): 18,5

ESPECIFICACIONES TÉCNICAS

CARACTERÍSTICAS

Tipo de luz interior: LED
Fuente de alimentación (V): 110-127
Frecuencia (Hz): 50/60
Potencia total de la campana (W): 250
Potencia del motor (W): 250

MODELOS

Número de filtros: 2
Tipo de filtros: Carbón
Panel de control: Mecánico
Número de velocidades: 4