CC 480 Isla Campana Decorativa Isla con mandos digitales Touch Control en 40 cm

Programador de tiempo de aspiración

DESCRIPCIÓN	Campana Decorativa Isla con mandos digitales Touch Control en 40 cm
GAMA	Maestro
COLORES	
REFERENCIA	REF. 40480321 EAN. 8421152145876

CC 480 Isla

CARACTERÍSTICAS

Mandos digitales Touch Control con display blanco
Tres velocidades + intensiva
2 lámparas LED
Stop temporizado
Indicador luminoso de saturación de filtros
Filtro de acero inoxidable/aluminio
Reducción 150/120 mm. incluida
Conector europeo incluido
Motor de doble turbina
Capacidades de extracción(*): min.295 m3/h – máx.850 m3/h
Potencia sonora(*): min.45 dBA – máx. 65dBA
Kit de recirculación (SET 1/T1) incluido
Voltaje 110v – 50/60hz

CC 480 Isla

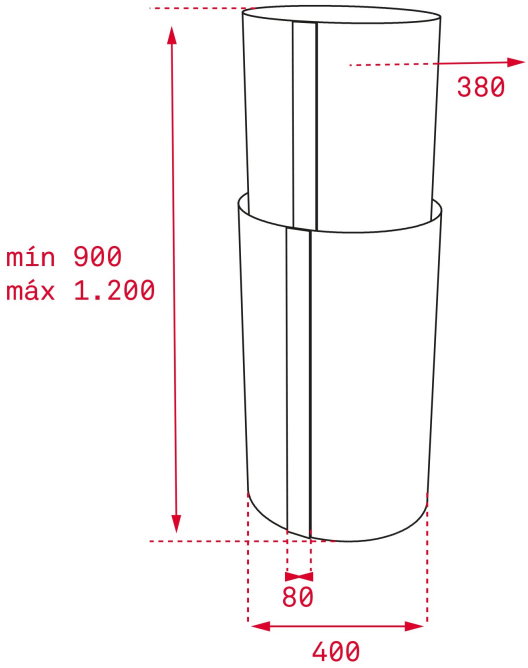

DIMENSIONES

Altura del producto (mm): 900-1200
Anchura del producto (mm): 400
Profundidad del producto (mm):
Longitud del producto (mm):
Peso del producto (Kg): 21

ESPECIFICACIONES TÉCNICAS

CARACTERÍSTICAS

Tipo de luz interior: LED
Fuente de alimentación (V): 110-127
Frecuencia (Hz): 60
Potencia del motor (W): 236

ACCESORIOS

Filtro de carbón (opcional): D4C

MODELOS

Número de filtros: 2
Tipo de filtros: Carbón
Panel de control: Display Touch
Tiempo de retardo: Sí
Indicador de saturación de filtro: Sí
Número de velocidades: 4

CC 480 Isla
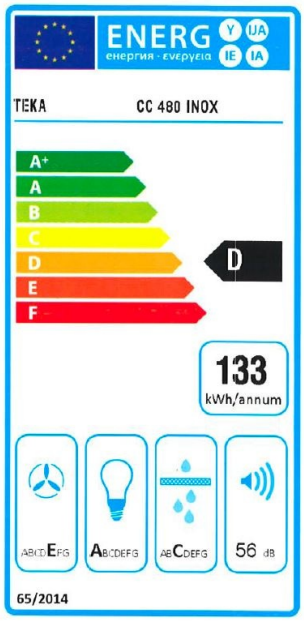
ETIQUETA ENERGÉTICA