EFX 70.1 5G AI AL DR CI LEFT

Parrilla de cocción a gas con 5 quemadores de alta eficiencia de 75 cm

Autoencendido integrado

Seguridad por Termopar integrada

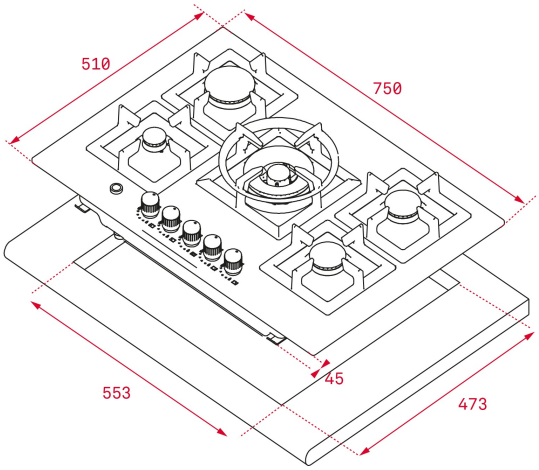

REFERENCIA

REF: 40211520 EAN: 8421152158715

CARACTERÍSTICAS

Acero inoxidable
Parrillas de hierro fundido
Tapas de quemadores de hierro fundido
Perillas ergonómicas frontales
Soporte WOK
Seguridad por termopar integrada en cada quemador
Encendido electrónico integrado en cada perilla
Quemadores de alta eficiencia a gas:
-1 quemador doble flama: 4,000 W (13,648 BTU)
-1 quemador rápido: 3,000 W (10,236 BTU)
-2 quemadores semi rápidos: 1,750 W (5,971 BTU)
-1 quemador auxiliar: 1,000 W (3,412 BTU)
Tipos de gas: LP (butano/propano) o natural
Potencia nominal máxima: 11,500 W (39,240 BTU)
Voltaje: 127 V
Frecuencia: 60 Hz
Peso: 12.5 kg
Dimensiones
Exterior (Alto/Ancho/Fondo): 45/750/510 mm

DIMENSIONES

Altura del producto (mm): 91
Anchura del producto (mm): 750
Profundidad del producto (mm): 510
Longitud del producto (mm):
Peso del producto (Kg): 12,95

ESPECIFICACIONES TÉCNICAS

Tasa de potencia (V): 110
Frecuencia (Hz): 60
Potencia nominal máxima (W): -

COLORES

40211520 Inox

EFICIENCIA ENERGÉTICA

Consumo de energía en modo standby (W): -
Tiempo para alcanzar el modo standby (min): -