TOTAL **MC 10 Plus 915**

Grifo de cocina

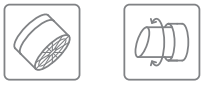

Anti-Scale Aerator

Swivel Spout

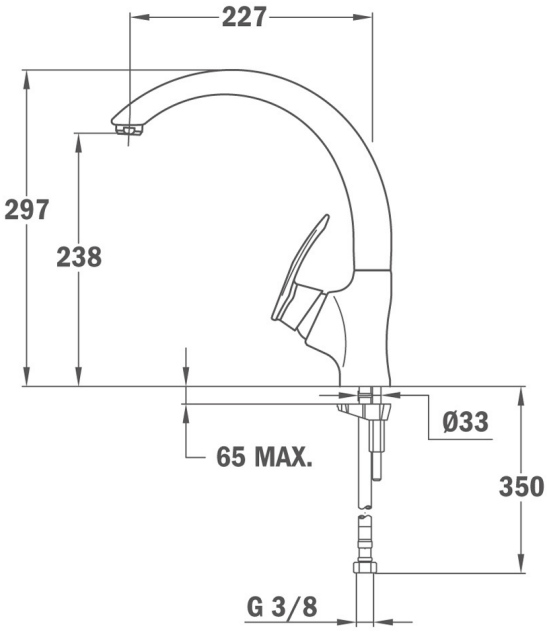

REFERENCIA

REF: 97911502 EAN: 8413509176015

CARACTERÍSTICAS

Acabado: Cromo extreme glow
Caño giratorio
Aireador anti-cal
Mangueras flexibles de alimentación incluidas
Cartucho cerámico de gran duración
Presión de funcionamiento: 1 – 10 bar (kg/cm)
Presión de funcionamiento recomendada: 2 -5 bar (kg/cm)
Temperatura recomendada del agua caliente: 45 ˚C – 65 ˚C
Temperatura máxima del agua caliente: 90˚C
Peso neto: 2.2 kg

DIMENSIONES

Altura del producto (mm): 297
Anchura del producto (mm):
Profundidad del producto (mm):
Longitud del producto (mm):
Peso del producto (Kg): 2,55

COLORES

97911502 Cromo

97931802 Cromo