TOTAL **INX 983**

AISI 304 | Anti-Scale Aerator | Acero inoxidable | Swivel Spout

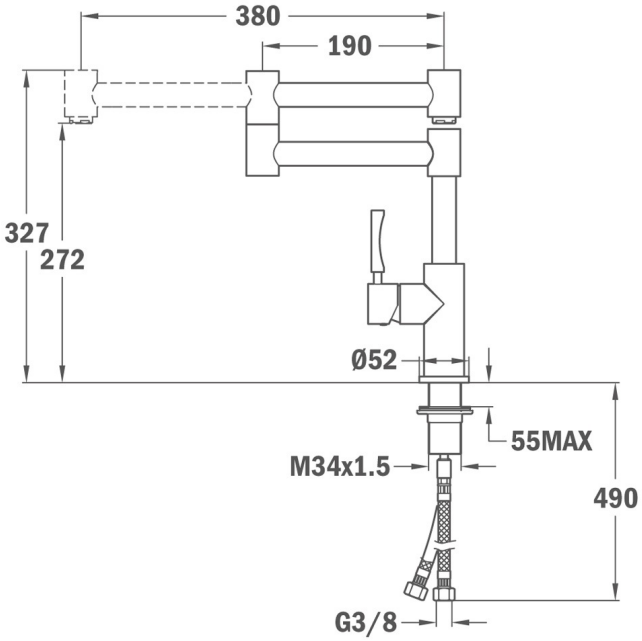

REFERENCIA

REF: 749830200 EAN: 8421152082119

CARACTERÍSTICAS

Fabricado en acero inoxidable de alta calidad AISI 304
Caño giratorio articulado
Especialmente diseñado para llenar ollas o recipientes sin necesidad de moverlos de la encimera o el mármol
Cartucho de discos cerámicos de alta resistencia
Preciso control de la temperatura
Mayor suavidad en el manejo
Aireador anticalcáreo
Latiguillos flexibles de 3/8""

DIMENSIONES

Altura del producto (mm): 327
Anchura del producto (mm):
Profundidad del producto (mm):
Longitud del producto (mm):
Peso del producto (Kg): 2,9

COLORES

749830200 Inox