TOTAL **Universe 50 T-XP 1B 1D MAX**

Fregadero de Empotre

Garantía de por vida

Antiséptico

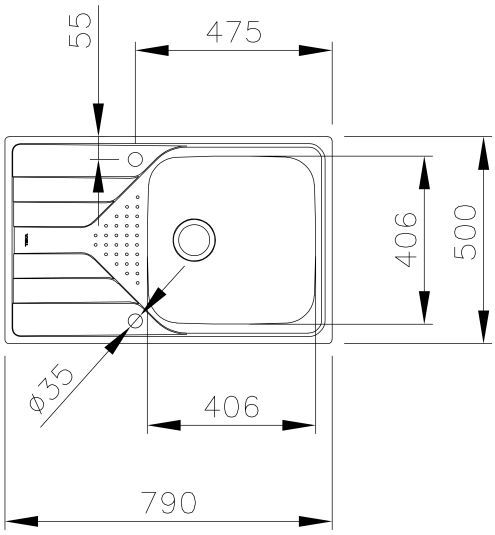

REFERENCIA

REF: 115110020 EAN: 8434778015041

CARACTERÍSTICAS

Acero inoxidable
Acabado: Pulido
Instalación: Empotrar
Ancho de la base: > 84 cm
Desagüe: 3 ½''
1 Agujero para grifería
Calibre: 22
Reversible
Incluye:
-Grapas para instalación
Peso: 4.0 kg
Dimensiones
Exterior (Largo/Ancho): 860 x 500 mm
Cubeta (Largo/Ancho/Profundo): 406 x 406 x 190 mm

DIMENSIONES

Altura del producto (mm):
Anchura del producto (mm): 500
Profundidad del producto (mm):
Longitud del producto (mm): 790
Peso del producto (Kg): 3,79

COLORES