TOTAL **DSS 980**

Campana decorativa para instalación en pared de 90 cm

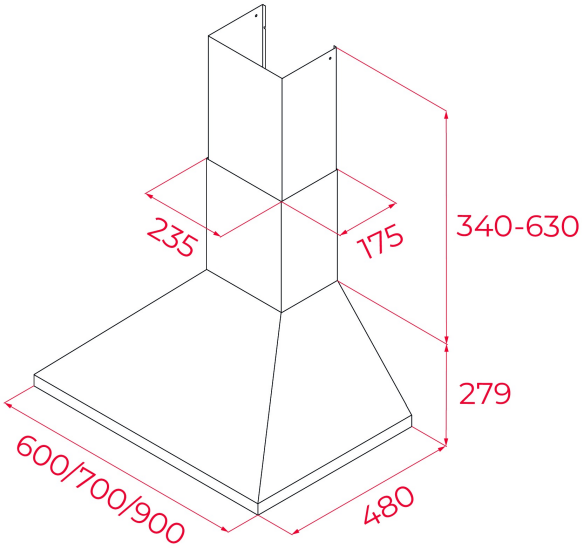

REFERENCIA

REF: 40460410 EAN: 8421152071175

CARACTERÍSTICAS

Acero inoxidable
Panel de mandos electrónicos retroiluminados
Tres velocidades + intensiva
Programador del tiempo de aspiración
Barra de iluminación LED
Filtros de acero inoxidable, lavables en lavavajillas
Válvula antiretorno
Motor blindado de doble turbina
Capacidad de extracción máxima: 1,200 m /h
Capacidad de extracción UNE-EN-61591: 570,2 m /h
Nivel sonoro: min. 54 –máx. 68 dB
Chimenea ajustable a la altura
Filtro de carbón activo para reciclaje del aire
Potencia nominal máxima: 268 W
Voltaje: 110 V~
Frecuencia: 60 Hz
Peso: 14.3 kg
Potencia nominal máxima: 268 W
Voltaje: 110 V~
Frecuencia: 60 Hz
Peso: 14.3 kg
Dimensiones
Exterior (Alto/Ancho/Fondo): 625-955/900/480 mm

DIMENSIONES

Altura del producto (mm):
Anchura del producto (mm):
Profundidad del producto (mm):
Longitud del producto (mm):
Peso del producto (Kg): 7,4

ESPECIFICACIONES TÉCNICAS

Clase de eficiencia energética: -
Ruido (LwA) Velocidad mínima (dB): -
Ruido (LwA) Velocidad máxima (dB): -
Ruido (LwA) Velocidad de refuerzo (dB): -
Ø Salida (mm): -

COLORES

40460410 Inox