TOTAL **840.483 2C (33.19) 7"**

REFERENCIA

REF: 81511422014 EAN: 606896819117

DIMENSIONES

Altura del producto (mm):
Anchura del producto (mm): 483
Profundidad del producto (mm): 178
Longitud del producto (mm): 838
Peso del producto (Kg): 10,47

COLORES

81511422014 Inox

81511320745 Inox

Garantía de por vida
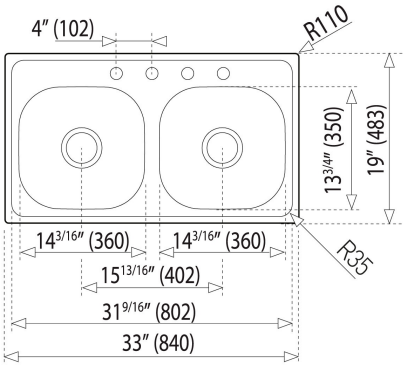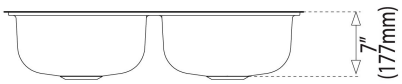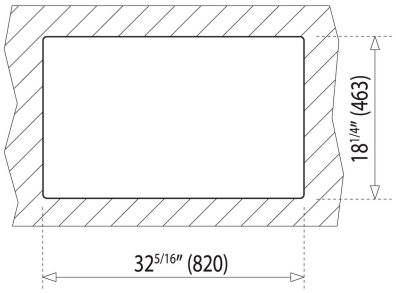
Antiséptico