MAESTRO **HLB 840**

Horno Multifunción turbo WISH HLB 840 Blanco

Capacidad de 70L | HydroClean | SurroundTemp | Guía telescópica Plus Extension

## REFERENCIA

REF: 41560071 EAN: 8421152148501

## CARACTERÍSTICAS

Teka HydroClean ®PRO – Multifunción turbo
Acero inoxidable antihuella
Soportes cromados con sistema de 1 guía extraíble, cinco alturas de cocinado
9 funciones de cocinado
Sistema de limpieza Teka HydroClean®
Mandos de acero inoxidable con frente blanco
Touch Control con programación de inicio y paro de cocción
Calentamiento rápido
Bloqueo de seguridad para niños del panel de mandos
Grill abatible
Bandeja profunda esmaltada y parrilla reforzada (con sistema antivuelco)
Iluminación superior
Puerta dos cristales, interior todo cristal
Ventilación dinámica
Sistema de evacuación de gases por bóveda
Capacidad: 70 litros
Clasificación energética A+

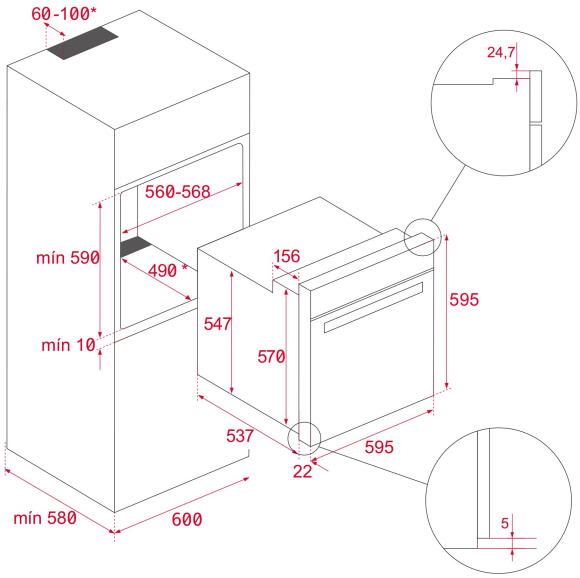


## DIMENSIONES

**Altura del producto (mm):** 595
**Anchura del producto (mm):** 595
**Profundidad del producto (mm):** 537+22
**Longitud del producto (mm):**
**Peso del producto (Kg):** 28

## ESPECIFICACIONES TÉCNICAS

Clase de eficiencia energética: A+
Tasa de potencia (V): 220-240
Frecuencia (Hz): 50/60
Potencia nominal máxima (W): 3215

## COLORES

41560071 Cristal blanco con marco

41560070 Cristal negro con marco