iOven
Horno Multifunción SurroundTemp A+ con pantalla táctil y 50 recetas

Capacidad de 70L | Guía telescópica Full Extension | HydroClean | SurroundTemp | SondaTérmica

SoftClose | Incluye The SteamBox

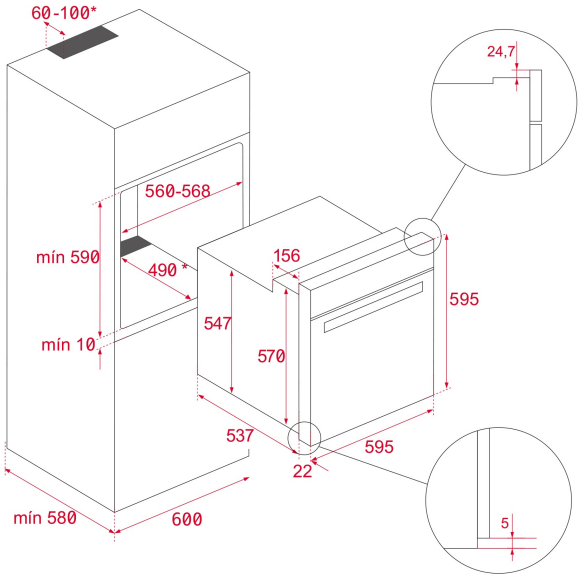

REFERENCIA

REF: 41560160 EAN: 8421152148976

CARACTERÍSTICAS

Teka Hydroclean ®PRO – Multifunción turbo
Acero inoxidable antihuella
Soportes cromados con sistema de 2 guías extraíbles con extracción plus, cinco alturas de cocinado
18 versiones de funcionamiento
Asesor personal de cocinado (50 recetas preprogramadas)
Sistema de limpieza Teka Hydroclean®
Display 5 true color
Touch Control multifunción con programación de inicio y paro de cocción
Propuesta automática de temperatura y tiempo según función seleccionada
Función cocción por sonda térmica
Función Slow cook
Función calentamiento rápido automático
Función mantenimiento de calor
Función hornear pan
Bloqueo de seguridad para niños del panel de mandos
Grill abatible
Bandeja pastelera y profunda esmaltadas, bandeja The SteamBox y dos parrillas reforzadas (bandejas y parrillas con sistema antivuelco)
Doble iluminación lateral LED
Puerta tres cristales, interior todo cristal
Cierre y apertura Soft close
Ventilación tangencial
Sistema de evacuación de gases por bóveda
Desconexión de seguridad en apertura de puerta
apacidad: 70 litros
Clasificación energética A+
Inox

DIMENSIONES

Altura del producto (mm): 595
Anchura del producto (mm): 595
Profundidad del producto (mm): 537+22
Longitud del producto (mm):
Peso del producto (Kg): 40

ESPECIFICACIONES TÉCNICAS

Clase de eficiencia energética: A+
Tasa de potencia (V): 220-240
Frecuencia (Hz): 50/60
Potencia nominal máxima (W): 3198

COLORES

41560160 Cristal negro con marco