HBB 535
Horno Convencional WISH HBB 535

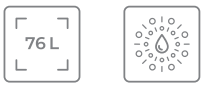

Capacidad de 76L HydroClean

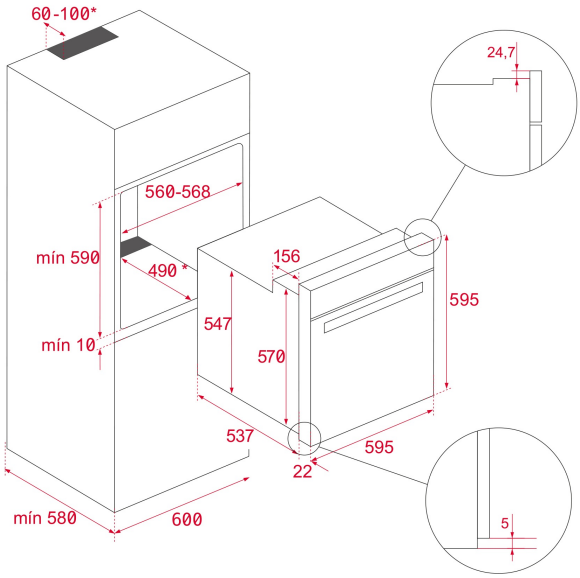

REFERENCIA

REF: 41560040 EAN: 8421152148938

CARACTERÍSTICAS

Sistema de limpieza Teka Hydroclean® ECO
Convencional – 3 funciones de cocinado
Programador mecánico de paro de cocción
Soportes cromados, cinco alturas de cocinado
Puerta dos cristales
Ventilación dinámica
Bandeja profunda esmaltada y parrilla (con sistema antivuelco)

DIMENSIONES

Altura del producto (mm): 595
Anchura del producto (mm): 595
Profundidad del producto (mm): 537+22
Longitud del producto (mm):
Peso del producto (Kg): 25

ESPECIFICACIONES TÉCNICAS

Clase de eficiencia energética: A
Tasa de potencia (V): 220-240
Frecuencia (Hz): 50/60
Potencia nominal máxima (W): 2593

COLORES

41560040 Acero inoxidable