HSF 924 G
Horno multifunción de 90 cm

REFERENCIA

REF: 41596123 EAN: 8421152155264

CARACTERÍSTICAS

Quemador a gas
1 quemador 4000 W (13648 BTU)
Esmalte interior Crystal Clean®
Guías cromadas con tope antivuelco con cinco alturas de cocinado
Parrilla cromada
Bandeja profunda con esmalte CrystalClean® especial para asados
Potencia nominal máxima (gas): 4,000 W (13,648 BTU)
Potencia nominal máxima (eléctrica): 1,998 W

69L

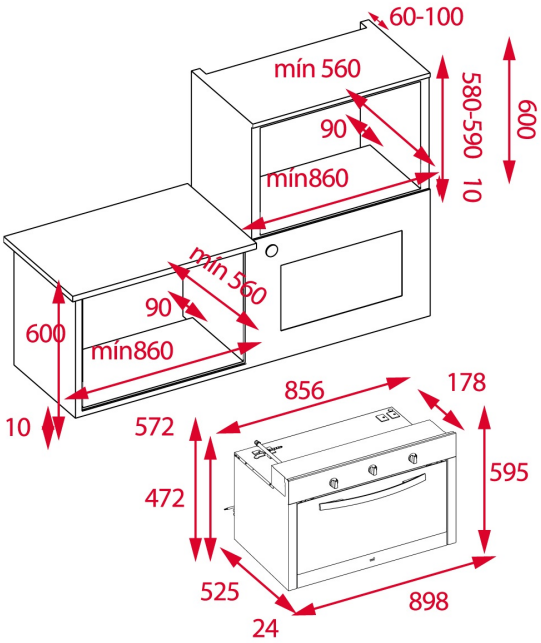

DIMENSIONES

Altura del producto (mm): 595
Anchura del producto (mm): 898
Profundidad del producto (mm): 525
Longitud del producto (mm):
Peso del producto (Kg): 42

ESPECIFICACIONES TÉCNICAS

Clase de eficiencia energética: B
Tasa de potencia (V): 220-240
Frecuencia (Hz): 50/60
Potencia nominal máxima (W): 2.125

COLORES

41596123 Acero inoxidable