ML 820 BIS
Microondas integrable con acabado de cristal de 20 litros

Descongelación por tiempo | Descongelación por peso | Menú de acceso directo

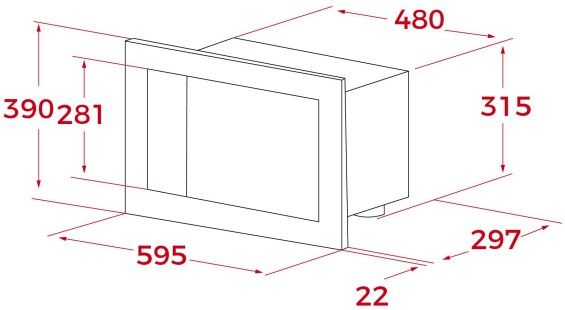

REFERENCIA

REF: 40584202 EAN: 8421152154274

CARACTERÍSTICAS

Electrónico + grill
Panel de mandos de cristal Touch Control con temporizador electrónico y display TFT
Grill simultáneo de cuarzo, 1.000 W
Cinco niveles de potencia, 700 W salida
Interior en acero inoxidable
Plato giratorio integrado 24 cm
Selector de tiempo y funciones electrónicas
Inicio rápido 30’’
Temporizador de 0 a 90 minutos
Descongelación por tiempo y peso (5 programas)
3 menús de acceso directo
Memoria de cocinado
Parrilla grill

DIMENSIONES

Altura del producto (mm): 390
Anchura del producto (mm): 595
Profundidad del producto (mm): 325
Longitud del producto (mm):
Peso del producto (Kg): 17,5

ESPECIFICACIONES TÉCNICAS

Potencia máxima de salida (W): 750
Frecuencia (Hz): 60
Potencia nominal máxima (W): 1200
Grill (W): 1000

COLORES

40584202 Cristal negro con marco