TL1 62
Campana extensible TL1 62

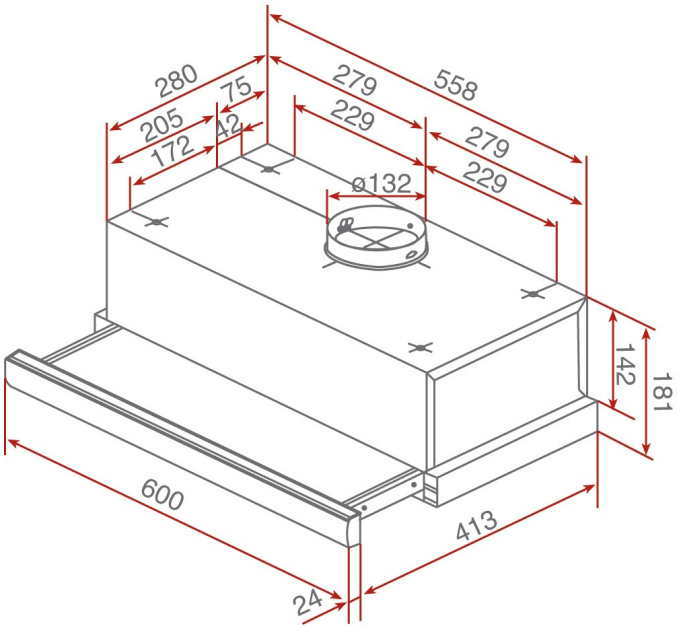

REFERENCIA

REF: 40474235 EAN: 8421152068199

CARACTERÍSTICAS

Frente inox
Mandos mecánicos basculantes
2 lámparas incandescentes
Dos velocidades
Válvula antirretorno
Filtros metálicos
Frente extraíble y sustituible
Automática
Motor de doble turbina
Capacidades de extracción(*): min. 233 m3/h – máx. 332 m3/h
Potencia sonora(*): min. 56 dBA – máx. 65 dBA
Posibilidad de funcionamiento en recirculación (filtro C3C)
Clasificación energética: F
(*) Reglamento Delegado (UE) n.º 65/2014 de la comisión de 1 de octubre de 2013.

DIMENSIONES

Altura del producto (mm):
Anchura del producto (mm):
Profundidad del producto (mm):
Longitud del producto (mm):
Peso del producto (Kg): 6,2

ESPECIFICACIONES TÉCNICAS

Clase de eficiencia energética: -
Ruido (LwA) Velocidad mínima (dB): -
Ruido (LwA) Velocidad máxima (dB): -
Ruido (LwA) Velocidad de refuerzo (dB): -
Ø Salida (mm): -

COLORES

40474235 Acero inoxidable