TOTAL **INX 983**

Grifo de cocina monomando de acero inoxidable con caño giratorio articulado

AISI 304 | Anti-Scale Aerator | Acero inoxidable | Swivel Spout

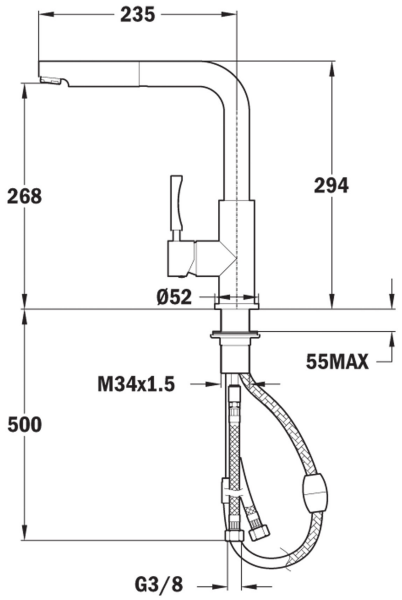

REFERENCIA

REF: 749830210 EAN: 8421152097045

CARACTERÍSTICAS

Fabricado en acero inoxidable de alta calidad AISI 304
Caño giratorio articulado
Especialmente diseñado para llenar ollas o recipientes sin necesidad de moverlos de la encimera o el mármol
Cartucho de discos cerámicos de alta resistencia
Preciso control de la temperatura
Mayor suavidad en el manejo
Aireador anticalcáreo
Latiguillos flexibles de 1/2

DIMENSIONES

Altura del producto (mm): 327
Anchura del producto (mm):
Profundidad del producto (mm):
Longitud del producto (mm):
Peso del producto (Kg): 2,9

COLORES

749830210 Acero inoxidable