Frame

Grifo de cocina monomando con caño alto giratorio





Anti-Scale Aerator



Swivel Spout

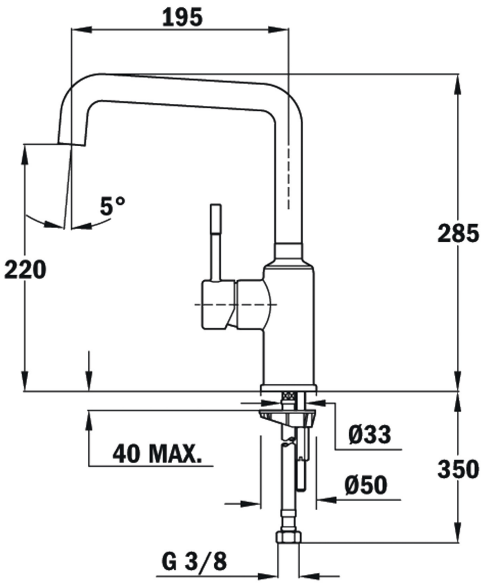

REFERENCIA

REF: 509150210 **EAN:** 8413509204565

CARACTERÍSTICAS

Caño alto giratorio
Aireador anticalcáreo integrado en el caño
Cartucho de discos cerámicos de alta resistencia
Preciso control de la temperatura
Mayor suavidad en el manejo
Latiguillos flexibles de 3/8

DIMENSIONES

Altura del producto (mm): 285
Anchura del producto (mm):
Profundidad del producto (mm):
Longitud del producto (mm):
Peso del producto (Kg): 2,55

COLORES

509150210 Cromo