IN 934
Grifo monomando de cocina semi-profesional con caño flexible

Anti-Scale Aerator

Easy_Quick

Swivel Spout

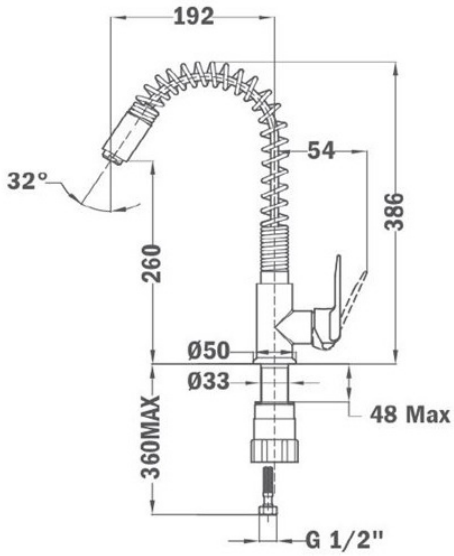

REFERENCIA

REF: 539341280 EAN: 8413509218449

CARACTERÍSTICAS

Caño giratorio y flexible
Cartucho de 35mm
Cartucho de discos cerámicos de alta resistencia
Preciso control de la temperatura
Mayor suavidad en el manejo
Aireador anti-calcáreo
Sistema de instalación fácil y rápida Easy Fix
Latiguillos de alimentación flexibles de alta resistencia de 1/2

DIMENSIONES

Altura del producto (mm): 386
Anchura del producto (mm):
Profundidad del producto (mm):
Longitud del producto (mm):
Peso del producto (Kg): 2,08

COLORES

539341280 Cromo

53934128N Negro