TBC 32010 TTC

Placa modular vitrocerámica de 2 zonas en 30cm

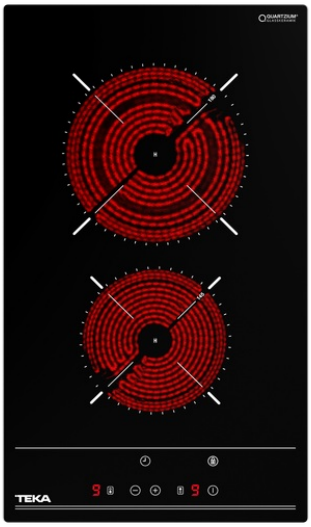

Easy installation

Seguridad por Termopar integrada

Función Syncro

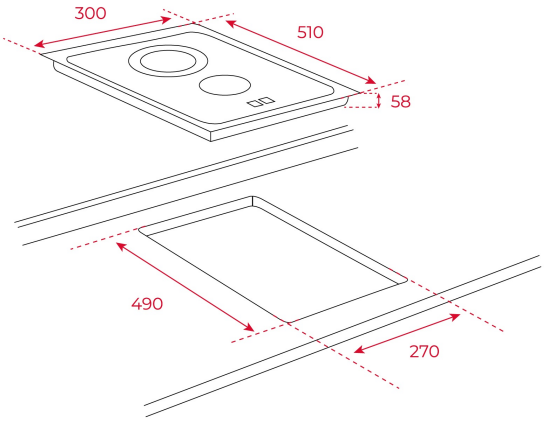

REFERENCIA

REF: 112550007 EAN: 8434778012668

CARACTERÍSTICAS

Cristal con acabado redondeado
Touch Control con sensores acústicos y bloqueo de seguridad
Programador del tiempo de cocción hasta 99 minutos con avisador acústico (posibilidad de programar todas las zonas de cocción a la vez)
2 zonas de cocción
-1 placa High Light de Ø 145 mm
-1 placa High Light de Ø 180 mm
Indicadores de calor residual
Sistema fácil instalación Fast-Click
Potencia nominal máxima: 3.000 W

DIMENSIONES

Altura del producto (mm): 58
Anchura del producto (mm): 300
Profundidad del producto (mm): 510
Longitud del producto (mm):
Peso del producto (Kg): 4,26

ESPECIFICACIONES TÉCNICAS

Tasa de potencia (V): 220-240
Frecuencia (Hz): 50/60
Potencia nominal máxima (W): -

COLORES

112550007 Cristal negro

EFICIENCIA ENERGÉTICA

Consumo de energía en modo standby (W): -
Tiempo para alcanzar el modo standby (min): -