HSB 740 G

Horno a gas con parrila a gas multifunción

Guía telescópica Plus Extension

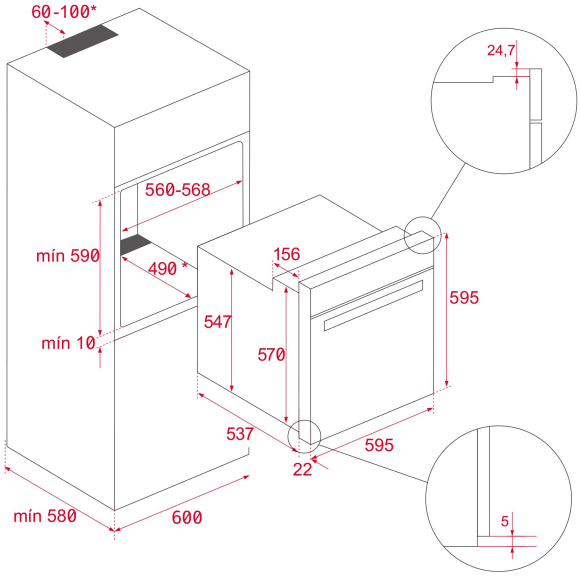

REFERENCIA

REF: 111040001 EAN: 8434778000085

CARACTERÍSTICAS

Horno a gas multifución con convección
Acero inoxidable antihuellas
5 funciones de cocinado
Capacidad bruta/neta 71/60 litros
Mandos frontales
Minutero mecánico 120 minutos
Puerta doble de cristal
Ventilación tangencial forzada
Sistema de evacuación de gases por bóvedad
Seguridad por termopar integrada en el quemador
Encendido integrado en el quemador y accionado por el mando
1 quemador inferior gas: 2,350 W (8018 BTU)
Quemador grill a gas: 1,900 W (6483 BTU)• Esmalte interior Crystal Clean®
Guías cromadas con tope antivuelco con cinco alturas de cocinado
Parrilla cromada
Bandeja profunda con esmalte Crystal Clean® especial para asados
Ancho/Alto/Fondo 59.5×59.5×56.5

DIMENSIONES

Altura del producto (mm): 595
Anchura del producto (mm): 595
Profundidad del producto (mm): 543+22
Longitud del producto (mm):
Peso del producto (Kg): 30

ESPECIFICACIONES TÉCNICAS

Clase de eficiencia energética: A+
Tasa de potencia (V): 220-240
Frecuencia (Hz): 50/60
Potencia nominal máxima (W): 70W

COLORES

111040001 Acero inoxidable