MAESTRO **Stone 60 L-TG 1C 1E**

Lavaplatos Tegranite+ sobreponer reversible de granito de una cubeta y escurridor

200mm | Colour Intensity | Easy Clean | Food safe | Resistencia

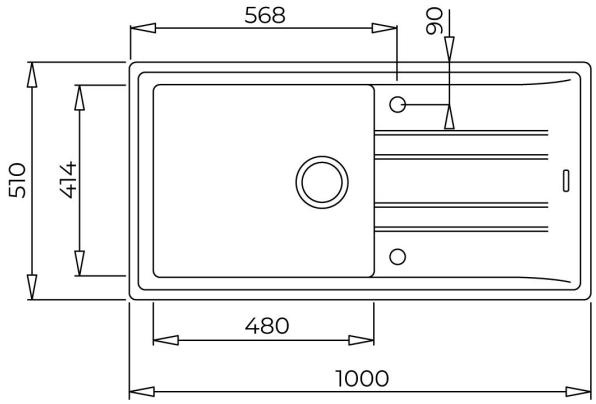

REFERENCIA

REF: 115330003 EAN: 8434778005325

CARACTERÍSTICAS

Lavaplatos Tegranite+ (80% cuarzo)
Dimensiones lavadero: 1000 x 510 mm
Dimensiones cubeta: 480 x 414 x 200 mm
Profundidad de la cubeta 200 mm
Fabricación europea
Garantía 5 años

DIMENSIONES

Altura del producto (mm):
Anchura del producto (mm): 510
Profundidad del producto (mm): 200
Longitud del producto (mm): 1000
Peso del producto (Kg): 13,5

COLORES

115330003 Negro metálico