CC 480
Campana Decorativa Isla con mandos digitales Touch Control en 40 cm

Programador de tiempo de aspiración | LED

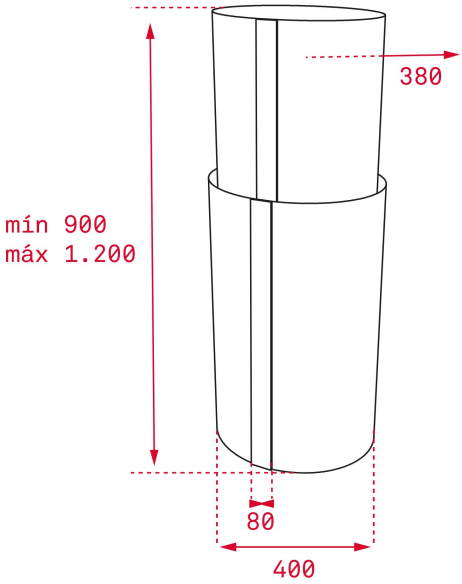

REFERENCIA

REF: 40480320 EAN: 8421152145852

CARACTERÍSTICAS

Mandos digitales
Touch Control con display blanco
Extracción borde
Tres velocidades + intensiva
Stop temporizado
4 lámparas LED
Panel abatible de acero inoxidable con filtro de aluminio
Indicador luminoso de saturación de filtros
Reducción 150/120 incluida
Motor de doble turbina
Capacidades de extracción(*): min.295 m3/h – máx.650 m3/h
Potencia sonora(*): min.45 dBA – máx.65 dBA
Kit de recirculación (SET 1/T1) incluido
Voltaje 110v – 50/60hz

DIMENSIONES

Altura del producto (mm): 900-1200
Anchura del producto (mm): 400
Profundidad del producto (mm): 400
Longitud del producto (mm):
Peso del producto (Kg): 21

ESPECIFICACIONES TÉCNICAS

Clase de eficiencia energética: D
Ruido (LwA) Velocidad mínima (dB): 47,8
Ruido (LwA) Velocidad máxima (dB): 55,8
Ruido (LwA) Velocidad de refuerzo (dB): 66,1
Ø Salida (mm): 150

COLORES

40480320 Acero inoxidable