MONOMANDO DUCHA SOLLER EMPOTRADO

SOLLER EMPOTRADO

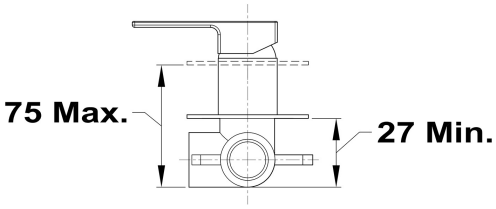

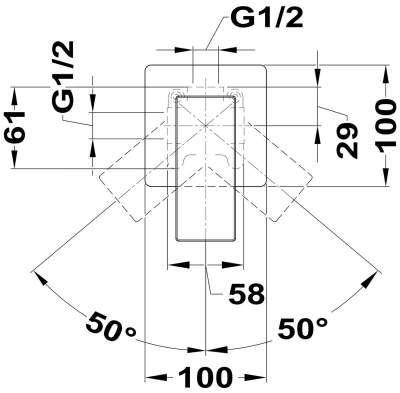

REFERENCIA

REF: 852411200 EAN: 8413509240815

CARACTERÍSTICAS

Grifería monomando de ducha empotrado
Superficie cromada 12.5 micras Niquel-Cromo
Cartucho cerámico de elevada resistencia
Fabricado en planta Teka
Control de calidad Teka

DIMENSIONES

Altura del producto (mm):
Anchura del producto (mm):
Profundidad del producto (mm):
Longitud del producto (mm):
Peso del producto (Kg):

COLORES

852411200 Cromo