MAESTRO **HLC 847 SC**

Horno Compacto Multifunción + Vapor de 45 cm

Capacidad de 44L | HydroClean | SurroundTemp | SondaTérmica | SoftClose

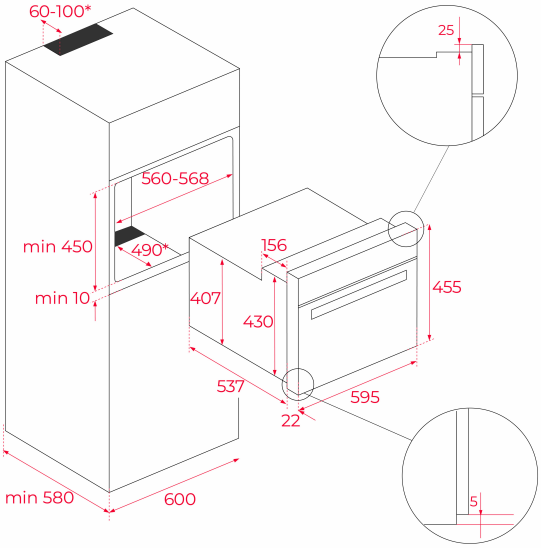

REFERENCIA

REF: 40589020 EAN: 8421152145418

CARACTERÍSTICAS

Horno Multifunción + Horno a vapor
Sistema de limpieza Teka Hydroclean® PRO automático
Multifunción SurroundTemp - 15 funciones de cocinado
Cocción vapor 30-100ºC
Display TFT 4” true color con programación de inicio y paro de cocción
Sistema de 1 guía Plus-Extension, cinco alturas de cocinado
Asesor personal de cocinado (20 recetas preprogramadas)
Propuesta automática de temperatura y tiempo según función seleccionada
Función Slow cook
Función calentamiento rápido automático
Función de esterilizacion y regeneración
Cocción por Sonda térmica
Deposito de 1 litro de agua
Puerta tres cristales
Cierre y apertura Soft close
Desconexión de seguridad en apertura de puerta
Ventilación tangencial
2 Gastronorm con bandeja
Bandeja profunda esmaltada,bandeja perforada de acero inoxidable y parrilla reforzada (con sistema antivuelco)

DIMENSIONES

Altura del producto (mm): 455
Anchura del producto (mm): 595
Profundidad del producto (mm): 559
Longitud del producto (mm):
Peso del producto (Kg): 28

ESPECIFICACIONES TÉCNICAS

Clase de eficiencia energética: A+
Tasa de potencia (V): 220-240
Frecuencia (Hz): 50/60
Potencia nominal máxima (W): 3000

COLORES

40589020 Cristal negro con marco