FIH 16760 TOS
Campana modular VarioPro Series

Fresh AIR

Programador de tiempo de aspiración

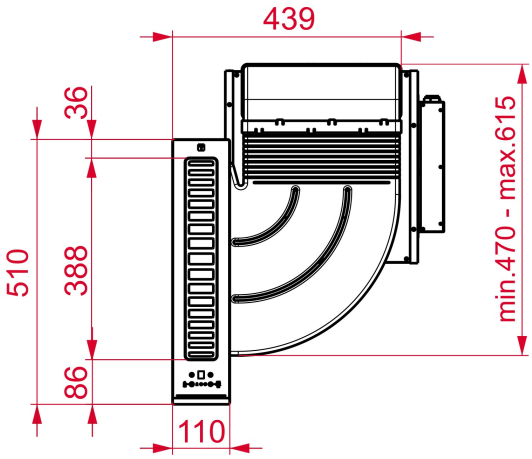

REFERENCIA

REF: 113160000 EAN: 8434778012675

CARACTERÍSTICAS

Campana modular
VarioPro Series
Sistema de extracción de llantas
Pantalla de control táctil
Función FreshAir
Diseño de cristal completo
3 velocidades + intensivo
Temporizador de retardo de parada
Indicador de filtro de saturación
Sin escobillas
Motor EcoPower
Capacidad de escape: min. 415 m3 / h - máx. 600 m3 / h
Nivel de sonido: mínimo 62 dB - máximo 67 dB
Función de recirculación
Filtros de carbón regenerativo opcionales

DIMENSIONES

Altura del producto (mm): 186
Anchura del producto (mm): 110
Profundidad del producto (mm): 510
Longitud del producto (mm):
Peso del producto (Kg): 15

ESPECIFICACIONES TÉCNICAS

Clase de eficiencia energética: A+
Ruido (LwA) Velocidad mínima (dB): 62
Ruido (LwA) Velocidad máxima (dB): 67
Ruido (LwA) Velocidad de refuerzo (dB): 70
Ø Salida (mm): 220x90

COLORES

113160000 Negro