MAESTRO **Stone 90 B-TG 2C**

Lavaplatos Tegranite+ sobreponer Stone 90 B-TG 2 Cubetas

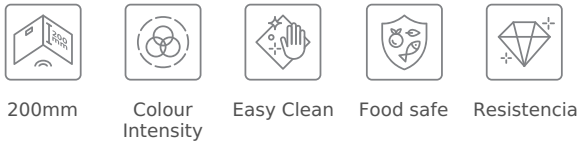

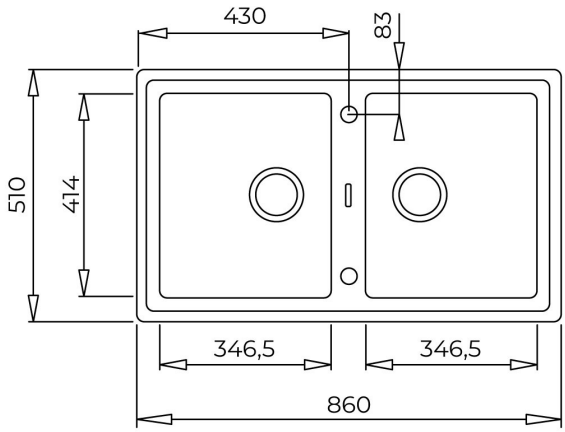

REFERENCIA

REF: 115260003 EAN: 8434778005141

CARACTERÍSTICAS

Lavaplatos Tegranite+ (80% cuarzo)
Dimensiones lavadero: 860 x 510 mm
Dimensiones cubeta: 480 x 414 x 200 mm
Profundidad de la cubeta 200 mm
Fabricación europea
Garantía 5 años

DIMENSIONES

Altura del producto (mm):
Anchura del producto (mm): 510
Profundidad del producto (mm): 200
Longitud del producto (mm): 860
Peso del producto (Kg): 15,5

COLORES

115260003 Negro metálico