**Square 50.40 TG**
Lavaplatos bajo encimera de granito de una cubeta en 60 cm

200mm | Colour Intensity | Easy Clean | Food safe | Resistencia

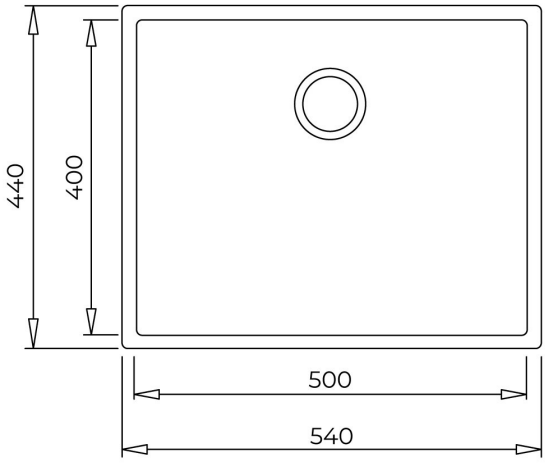


## REFERENCIA

REF: 115230020 EAN: 8434778007374

## CARACTERÍSTICAS

Lavaplatos Tegranite+ de una cubeta
Superficie de alta resistencia a impactos, choques térmicos y altas temperaturas
Resistente a la decoloración
Acabado no poroso muy fácil de limpiar que impide la proliferación de bacterias
Desagüe con válvula canasta 3½” y sifón
Profundidad de las cubetas 200 mm
Mueble de 60 cm

## DIMENSIONES

**Altura del producto (mm):**
**Anchura del producto (mm):** 440
**Profundidad del producto (mm):** 200
**Longitud del producto (mm):** 540
**Peso del producto (Kg):** 8,17

## COLORES

| | |
|---|---|
| 115230020 | Negro |
| 115230024 | Blanco Artico |