SteakMaster
Horno Pirolítico Multifunción con SteakGrill de 700º especial para carne

HydroClean SurroundTemp SoftClose Guía telescópica Plus Extension Pirólisis

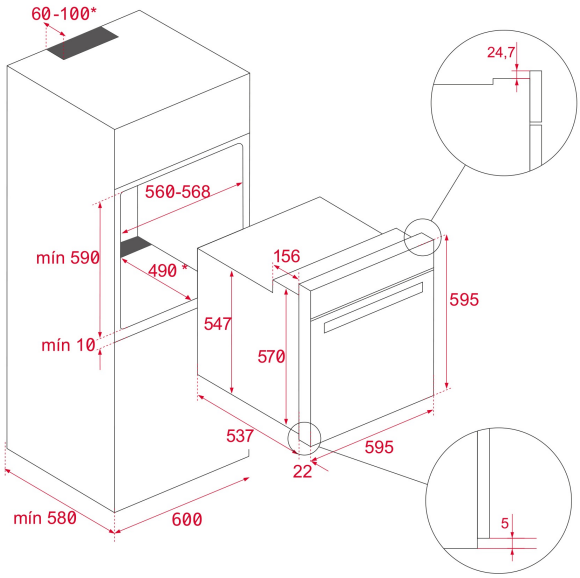

REFERENCIA

REF: 111000026 EAN: 8434778009910

CARACTERÍSTICAS

Horno SteakMaster con SteakGrill (700º)
Sistema de Limpieza DualClean Autolimpieza Pirolítica (3 niveles) + Teka Hydroclean® PRO automático
Multifunción SurroundTemp - 12 funciones de cocinado
Display 4” true color con programación de inicio y paro de cocción
Sistema 2 guías. Full-Extension + Plus-Extension
20 Programas automaticos especiales para carne
Asesor personal de cocinado (20 recetas internacionales)
Propuesta temperatura y tiempo según función
Función Slow cook
Calentamiento rápido
Puerta cuatro cristales
Cierre y apertura Soft close
Cierre automático de seguridad durante la pirólisis o cocinado
Ventilación tangencial dos velocidades
Parrilla de hierro fundido especial para carne
Bandeja profunda y parrilla reforzada (con sistema antivuelco)
Distribución exclusiva en centros autorizados

DIMENSIONES

Altura del producto (mm): 595
Anchura del producto (mm): 595
Profundidad del producto (mm): 537+22
Longitud del producto (mm):
Peso del producto (Kg): 45,8

ESPECIFICACIONES TÉCNICAS

Clase de eficiencia energética: A
Tasa de potencia (V): 220-240
Frecuencia (Hz): 50/60
Potencia nominal máxima (W): 3518

COLORES

111000026 Cristal negro con marco