TOTAL **ITC 64630 BK MST**

PLACA DE INDUCCIÓN MASTERSENSE 60CM

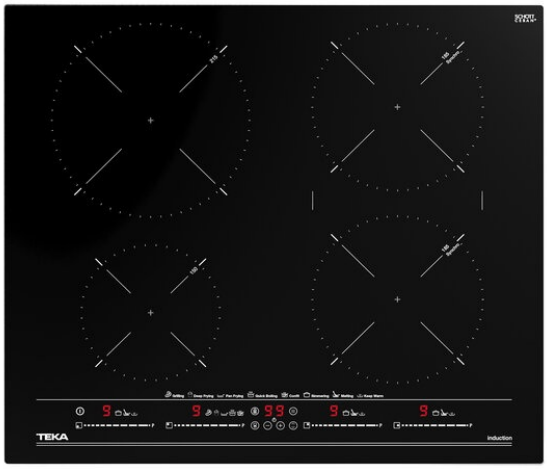

Easy installation

Seguridad por Termopar integrada

MultiSlider

Función Power

Función Power Plus

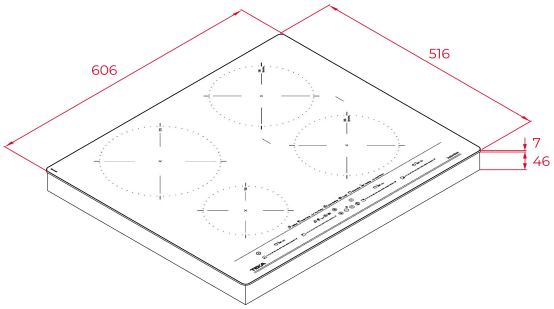

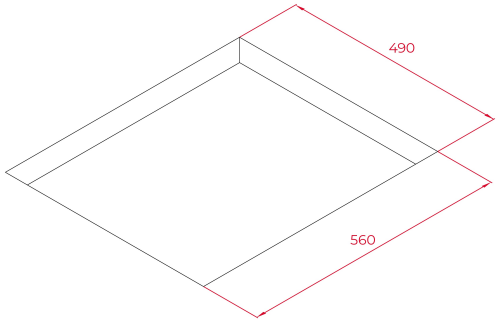

REFERENCIA

REF: 112500023 EAN: 8434778011739

CARACTERÍSTICAS

Marco metálico Slim
Touch Control Multislider Pro con sensores acústicos y bloqueo de seguridad (uno para cada placa de cocción)
Función Synchro: cocinado simultáneo de las dos zonas de Ø180 mm
Función Power Plus
Función STOP & GO
Programador del tiempo de cocción hasta 99 minutos con avisador acústico (posibilidad de programar todas las placas a la vez)
Programador del tiempo de cocción hasta 99 minutos con avisador acústico (posibilidad de programar todas las placas a la vez)
Función Mute
Detector de recipientes
Funciones especiales de cocinado iCooking: iQuick Boiling, simmering, melting y mantenimiento de calor
Sistema de optimización del recipiente
Función limitación potencia
Indicadores de calor residual
Potencia nominal máxima: 7.400 W

DIMENSIONES

Altura del producto (mm): 53
Anchura del producto (mm): 606
Profundidad del producto (mm): 516
Longitud del producto (mm):
Peso del producto (Kg): 10,7

ESPECIFICACIONES TÉCNICAS

Tasa de potencia (V): 220-240
Frecuencia (Hz): 50/60
Potencia nominal máxima (W): -

COLORES

112500023 Cristal negro