IZC 32600 MST BK

Placa modular de inducción de 30 cm con control táctil MultiSlider y 2 zonas de cocinado

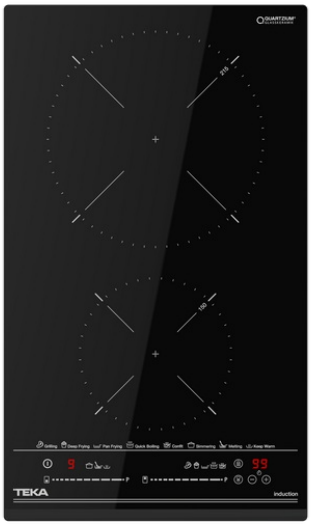

Easy installation

Seguridad por Termopar integrada

MultiSlider

Función Power

Función Power Plus

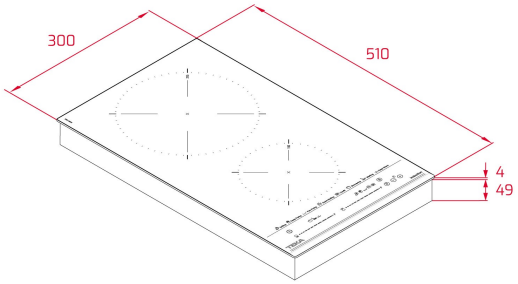

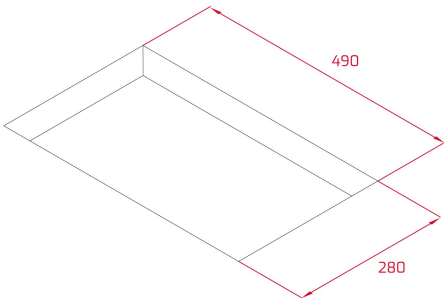

REFERENCIA

REF: 112510022 EAN: 8434778012019

CARACTERÍSTICAS

Placa modular de inducción
Control táctil MultiSlider
2 zonas de cocinado:
1 inducción Ø 150 mm
1 inducción Ø 215 mm
Funciones directas: Fuego Lento, Derretir, Mantener Caliente, Plancha, Parrilla, Fritura, Hervir, Confitar
Indicadores de calor residual
Sistema de instalación Fast-Click
Función Power Plus
Función Stop&Go
Temporizador
Alarma acústica
Sistema de seguridad Auto lock
Bloqueo seguridad niños
Potencia nominal máxima: 3.600 W

DIMENSIONES

Altura del producto (mm): 53
Anchura del producto (mm): 300
Profundidad del producto (mm): 510
Longitud del producto (mm):
Peso del producto (Kg): 4,74

ESPECIFICACIONES TÉCNICAS

Tasa de potencia (V): 220-240
Frecuencia (Hz): 50/60
Potencia nominal máxima (W): -

COLORES

112510022 Cristal negro

EFICIENCIA ENERGÉTICA

Consumo de energía en modo standby (W): 0.4
Tiempo para alcanzar el modo standby (min): 1