MAESTRO **CLC 855 GM**

Cafetera automática digital con 30 programas y presión de 15 bares

Grano Café molido

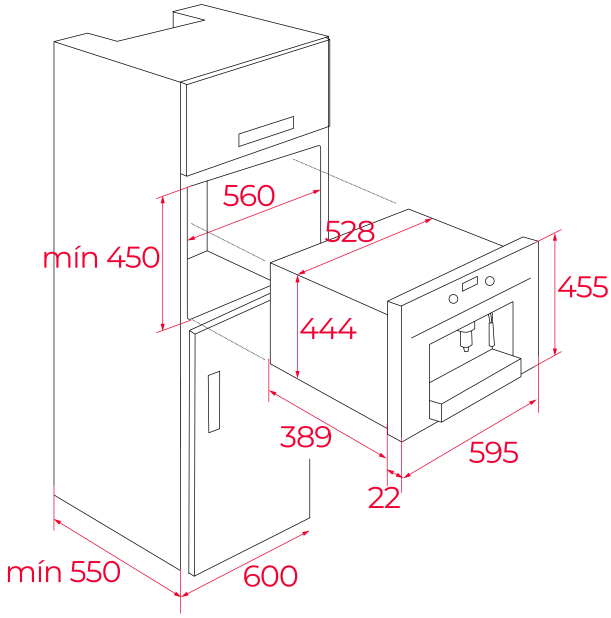

REFERENCIA

REF: 41598030 EAN: 8421152145401

CARACTERÍSTICAS

Cafetera automática
Función auto-limpieza
Capacidad para regular intensidad, temperatura y cantidad de café
Panel de control electrónico
Raíles telescópicos para una fácil extracción de la cafetera
30 programas automáticos
Iluminación automática por LEDs
Capacidad: 2 tazas a la vez
Cajón para café usado de fácil extracción
Presión 15 bares
Dispensadores ajustables de café, vapor y agua caliente
Molinillo integrado de acero para café natural en grano (13 posiciones de molido)
Depósito para granos de café, capacidad 200 gramos
Depósito para café premolido
Depósito de agua, capacidad 1,8 litros
Descalcificación automática

DIMENSIONES

Altura del producto (mm): 455
Anchura del producto (mm): 595
Profundidad del producto (mm): 412
Longitud del producto (mm):
Peso del producto (Kg): 23

ESPECIFICACIONES TÉCNICAS

Tasa de potencia (V): 220-240
Frecuencia (Hz): 50/60
Potencia nominal máxima (W): 1350

COLORES

41598030 Cristal negro con marco