MAESTRO **Brooklyn 60 M-XP 1C 1E PLUS**

REFERENCIA

REF: 115100023 EAN: 8434778019643

CARACTERÍSTICAS

Doble posibilidad de instalación: sobre encimera o enrasar
Fregadero de cubeta y escurridor
Acero inoxidable 18/10
Desagüe automático con válvula V-control 3 ½” + sifón
Rebosadero rectangular
Cestilla exclusiva HelixPRO,más ergonómica y funcional,con diseño vanguardista
Dos orificios de grifería
SilentSmart,reduce un 50% la rumorosidad
Profundidad de la cubeta 210 mm
Mueble de 60 cm

Antiséptico

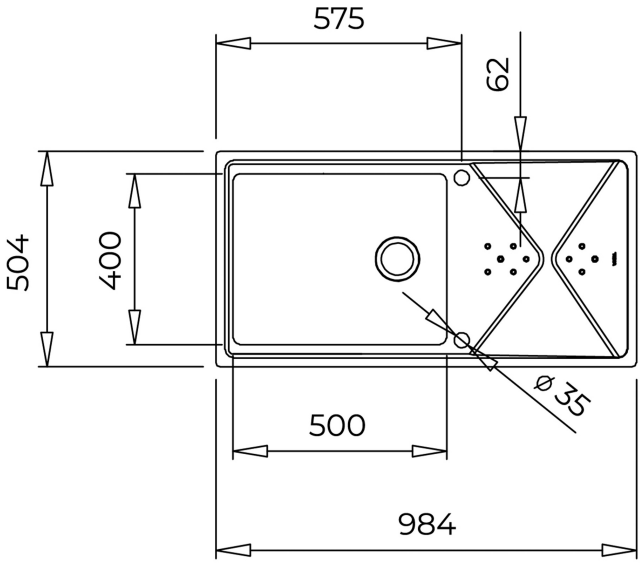

DIMENSIONES

Altura del producto (mm):
Anchura del producto (mm): 504
Profundidad del producto (mm):
Longitud del producto (mm): 984
Peso del producto (Kg): 6,1

COLORES